KONICA MINOLTA

bizhub 226
TRUMPOJI INSTRUKCIJA

Giving Shape to Ideas

Turinys

1 Įvadas

1.1 Aplinkosaugos informacija ... 1-3
Aplinkosaugos iniciatyvos ... 1-3
ENERGY STAR® ... 1-3
Kas yra ENERGY STAR® gaminys? ... 1-3
Energijos valdymo nauda aplinkai ... 1-4
Perdirbtas popierius ... 1-4
Dvipusis spausdinimas ... 1-4

1.2 Saugos informacija ... 1-5
Įspėjimų ir atsargumo priemonių simboliai ... 1-5
Štai keli svarbiausi grafiniai simboliai. ... 1-5

1.3 Reglamento nuostatai ... 1-10
CE žymėjimas (Atitikties deklaracija) Europos Sąjungos (ES) vartotojams ... 1-10
GS sertifikatas ... 1-10
Lazerio sauga ... 1-10
Vidinis lazerinis spinduliavimas ... 1-11
CDRH regulations ... 1-11
Europos vartotojams ... 1-11
Lazerio saugos etiketė ... 1-12
Ozono skleidimas ... 1-12
Triukšmas (tik naudotojams Europoje) ... 1-12
Tik ES valstybėms narėms ... 1-13
Ant šio aparato naudojami grafiniai simboliai ... 1-13

1.4 Įspėjamieji ženklai ir etiketės ... 1-14

1.5 Speciali pastaba naudotojui ... 1-15
Europai ... 1-15

1.6 Ploto reikalavimai ... 1-16

1.7 Eksploatavimo atsargumo priemonės ... 1-17
Energijos šaltinis ... 1-17
Eksploatavimo aplinka ... 1-17
Kopijų saugojimas ... 1-17

1.8 Teisiniai atkūrimo apribojimai ... 1-18

1.9 Prekių ženklai ir autorių teisės ... 1-19
„OpenSSL" išrašas ... 1-20
Kerberos ... 1-21
OpenLDAP ... 1-23
Cyrus SASL ... 1-24
Smbfs ... 1-24
„SSLeay" DES dalis ... 1-25
Wide DHCPv6 ... 1-25
OpenSLP ... 1-26
Autorių teisės ... 1-26
Pastaba ... 1-26

1.10 Programinės įrangos galutinio naudotojo sutartis ... 1-27

2 Apie šį aparatą

2.1 Apie naudojimo instrukcijas ... 2-3
Naudojimo instrukcijos DVD diske ... 2-3

2.2 Šio aparato funkcijos ... 2-4
Kopijavimo funkcijos ... 2-5
Spausdintuvo funkcija ... 2-5
Fakso funkcija ... 2-5
Tinklo funkcija ... 2-5
Skenavimo funkcija ... 2-5

2.3 Valdymo skydas ... 2-6
Kiekvieno valdymo skydo komponento pavadinimas ir funkcija ... 2-6
Išplėstinis valdymo skydas MK-749 (papildoma įranga) ... 2-8

2.4 Darbas su valdymo skydu ... 2-9
Mastelio santykio nustatymas ... 2-9

2.5 Maitinimo įjungimas/išjungimas ... 2-10
Maitinimo įjungimas ... 2-10
Maitinimo išjungimas ... 2-10

2.6 Originalo nustatymas ... 2-11
Originalo padėjimas ant originalo stiklo ... 2-11
Originalo įdėjimas į ADF ... 2-12

2.7 Popieriaus įdėjimas ... 2-13
Popieriaus įdėjimas į 1 kasetę ... 2-13
Popieriaus įdėjimas į 2 kasetę, 3 kasetę, 4 kasetę arba 5 kasetę (pasirenkama) ... 2-14
Popieriaus įdėjimas į rankinio padavimo dėklą ... 2-15

2.8 Užstrigusio popieriaus pašalinimas ... 2-16
Užstrigusio popieriaus šalinimas pagrindinio įrenginio rankinio tiekimo dėkle arba 1 kasetėje ... 2-17
Užstrigusio popieriaus šalinimas iš 2 kasetės, 3 kasetės, 4 kasetės arba 5 kasetės ... 2-18
Užstrigusio popieriaus šalinimas iš ADF ... 2-19
Užstrigusio popieriaus šalinimas iš automatinio dvipusio įtaiso ... 2-19

2.9 Eksploatacinių medžiagų keitimas ... 2-20
Dažų buteliuko keitimas ... 2-20

2.10 Papildomų parinkčių konfigūracija ... 2-22

3 Naudojamas kaip kopijuoklis

3.1 Originalo kopijavimas ... 3-3

3.2 Originalo padidinimas ar sumažinimas ... 3-4
Mastelio reikšmės nustatymas rankiniu būdu ... 3-4

3.3 Kopijavimo popieriaus taupymas ... 3-5
Dvipusis kopijavimas ... 3-5
Kombinuotas kopijavimas ... 3-6

3.4 Kopijavimas ant pasirinktinio dydžio popieriaus ... 3-7

3.5 Kopijavimas ant vokų ... 3-8

3.6 Vykstančio kopijavimo atšaukimas ... 3-9

4 Naudojamas kaip fakso aparatas

4.1 Fakso siuntimas ... 4-3

4.2 Fakso siuntimas į keletą paskirties vietų vienu metu ... 4-5
Nuoseklus transliavimas ... 4-5

4.3 Tikrinami fakso ryšio rezultatai ... 4-6

4.4 Dažnai naudojamų fakso paskirties vietų registravimas ... 4-7
Paskirties vietų registravimas rinkimo vienu paspaudimu atmintyje ... 4-7
Paskirties vietos registravimas greitojo rinkimo atmintyje ... 4-8

4.5 Simbolių įvedimas ... 4-10
Simbolių įvedimas klaviatūra ... 4-10
Simbolių, kuriuos galima įvesti klaviatūra, sąrašas ... 4-10
Daugiau nei vieno simbolio įvedimas ... 4-10

4.6 Vykdomo siuntimo atšaukimas ... 4-11
4.7 Tikrinamos registruotos paskirties vietos ... 4-12
4.8 Duomenų siuntimas faksu tiesiai iš kompiuterio nepakylant nuo stalo ... 4-13
PC-FAKSAS ... 4-13
4.9 Jeigu įtariate, kad įvyko klaida, atlikite šiuos veiksmus ... 4-14
Negalima tinkamai išsiųsti fakso ... 4-14
Negalima tinkamai priimti fakso ... 4-15
Nepavyksta tinkamai prisiskambinti ... 4-15

5 Naudojamas kaip spausdintuvas

5.1 Prieš spausdinant ... 5-3
5.2 Spausdinimas ... 5-4
Duomenų spausdinimas ... 5-4
5.3 Originalo padidinimas ar sumažinimas, kad atitiktų popieriaus formatą ... 5-5
5.4 Spausdinimui skirto popierius taupymas ... 5-6
Dvipusis spausdinimas ... 5-6
Jungtinis spausdinimas ... 5-7
5.5 Spausdinimas ant tinkinto formato popieriaus ... 5-8
Kai naudojate rankinio tiekimo dėklą ... 5-8
Kai naudojate 1 kasetę ... 5-11
5.6 Spausdinimas ant vokų ... 5-15
Kai naudojate Rankinio tiekimo dėklą ... 5-15
Kai naudojate Kasetę 1 ... 5-18

6 Naudojamas kaip skeneris

6.1 Nuskenuotų duomenų siuntimas ... 6-3
Siuntimas el. paštu ... 6-3
Nuskenuotų duomenų siuntimas į FTP/SMB serverį ... 6-5
6.2 Dažnai naudojamų paskirties vietų registravimas ... 6-7
Paskirties vietų registravimas rinkimo vienu paspaudimu atmintyje ... 6-7
Paskirties vietos registravimas greitojo rinkimo atmintyje ... 6-8
6.3 Vykdomo siuntimo atšaukimas ... 6-10
6.4 Kaip naudoti skenavimą į USB ... 6-11
6.5 Skenavimas naudojant TWAIN tvarkyklę ... 6-13
6.6 Skenavimas naudojant WIA tvarkyklę ... 6-14

7 Gedimų šalinimas

Maitinimas neįjungiamas ... 7-3
Pasirodė pranešimas, raginantis pakeisti eksploatacines medžiagas ... 7-3
Pranešimas apie užstrigusį popierių nedingsta ... 7-4
Atsirado klaidos pranešimas ... 7-4

8 Naudingos funkcijos

9 Rodyklė

1 Įvadas

1 Įvadas

Šioje [trumpojoje instrukcijoje] naudojamos iliustracijos, kuriomis labai aiškiai aprašomas dažniausiai naudojamų funkcijų veikimas.

Pradėkite naudodami šį vadovą, kad gerai susipažintumėte su naudingomis šio aparato funkcijomis.

Jei reikia išsamios informacijos apie įvairias funkcijas, žiūrėkite naudojimo instrukcijas su šiuo aparatu pateikiamame naudojimo instrukcijų DVD diske.

Kad galėtumėte saugiai ir tinkamai dirbti aparatu, prieš pradėdami ja naudotis, perskaitykite saugos informaciją, esančią šio vadovo page 1-5.

Be to, šiame vadove pateikiama tokia informacija. Būtinai prieš naudodami aparatą perskaitykite jo vadovą.

- Dalykai, į kuriuos reikia atkreipti dėmesį, norint saugiai naudotis aparatu
- Gaminio saugos informacija
- Atsargumo priemonės naudojantis aparatu
- Prekių ženklų ir autorių teisių aprašymas

Šioje instrukcijoje panaudotos iliustracijos ir ekrano nuotraukos gali šiek tiek skirtis nuo realių įrangos ir ekrano vaizdų.

1.1 Aplinkosaugos informacija

Aplinkosaugos iniciatyvos

Mūsų įmonė nuolatos stengiasi mažinti neigiamą poveikį aplinkai visuose įmonės veiklos etapuose.

Todėl įmonė įgyvendina išteklių tausojimo programą, kuria mažinamas naudojimo instrukcijos puslapių skaičius.

Informacijos apie aparato naudojimąsi ieškokite pridedamame naudojimo instrukcijos DVD diske. Šioje instrukcijoje veikia patogi paieškos funkcija.

ENERGY STAR®

Būdami ENERGY STAR® partneriu, nustatėme, kad šis aparatas atitinka ENERGY STAR® energijos efektyvumo rekomendacijas.

Kas yra ENERGY STAR® gaminys?

ENERGY STAR® paženklintame gaminyje yra speciali priemonė, kuri, praėjus tam tikram neveiklumo laikotarpiui, leis ją automatiškai perjungti į "silpnos srovės režimą". ENERGY STAR® gaminys efektyviau vartoja energiją, taupo jūsų išlaidas buitinėms paslaugoms ir nekenkia aplinkai.

Energijos valdymo nauda aplinkai

Prietaiso elektros energijos sąnaudos priklauso nuo paties prietaiso savybių ir nuo jo naudojimo būdo.

Tinkamo energijos vartojimo valdymo nustatymai padeda naudotis prietaisu tausojant išteklius. Nustatydami trumpesnį (ar optimalų) laiką, po kurio įjungiami energijos taupymo režimai (pvz., miego režimas), galite sumažinti elektros energijos sąnaudas.

Perdirbtas popierius

Šiuo gaminiu galima spausdinti ant perdirbto popieriaus ir aplinkosaugos valdymo iniciatyvų patvirtino popieriaus, kuris atitinka Europos standartą EN 12281, bei naujo popieriaus. Be to, juo galima spausdinti ant lengvesnio popieriaus, pavyzdžiui, 64g/m^2. Naudodami tokį lengvą popierių prisidėsite prie išteklių tausojimo.

Dvipusis spausdinimas

Naudodami gaminį su dvipusio spausdinimo įrenginiu galite automatiškai spausdinti ant abiejų lapo pusių.

Ši funkcija padeda mažinti gamtinių išteklių naudojimą ir sumažina jūsų išlaidas.

Pridedama spausdintuvo tvarkyklė šią dvipusio spausdinimo funkciją suteikia kaip pradinį nustatymą jūsų kompiuteryje (įdiegus vėliau šį nustatymą galima pakeisti rankiniu būdu).

1.2 Saugos informacija

Šiame skyriuje pateikiamos išsamios šio įrenginio naudojimo ir techninės priežiūros instrukcijos. Kad šis prietaisas būtų naudojamas kuo efektyviau, visi operatoriai turi atidžiai perskaityti šį vadovą ir vadovautis jame pateiktomis instrukcijomis.

Perskaitykite šį skyrių prieš jungdami aparatą į elektros tinklą. Jame pateikta svarbi informacija, kaip saugotis vartotojui ir ką daryti, kad įrenginys nesugestų.

Laikykitės visų atsargumo priemonių, aprašomų kiekviename šio vadovo skyriuje.

Patarimai

- Kai kurios šio skyriaus turinio dalys gali neatitikti įsigyto gaminio duomenų.

Įspėjimų ir atsargumo priemonių simboliai

Būtinai laikykitės saugos atsargumo priemonių.

Šioje instrukcijoje pateikiamos instrukcijos, kurių būtina visada griežtai laikytis, kad nesusižeistumėte ir nesužeistumėte kitų bei nesugadintumėte turto.

Sužeidimai ir žala turtui, kurių gali atsirasti netinkamai naudojantis gaminiu, klasifikuojami naudojant toliau pateikiamus simbolius.

⚠ ĮSPĖJIMAS	Netinkamai naudojant įrenginį galima sunkiai susižeisti arba mirtinai susižaloti.
⚠ ATSARGIAI	Netinkamai naudojant įrenginį galima susižeisti arba sugadinti namus ir turtą.

Štai keli svarbiausi grafiniai simboliai.

Grafiniai simboliai	Aprašymai	Grafiniai simboliai	Aprašymai	Grafiniai simboliai	Aprašymai
	Bendrasis draudimas		Nebandyti išrinkti		Neliesti
	Bendrasis nurodymas		Įžeminimas		Atjungti nuo maitinimo lizdo
	Bendroji atsargumo priemonė		Aukšta temperatūra		Elektros smūgio pavojus

Maitinimo prijungimas

⚠ ĮSPĖJIMAS

Nenaudokite kito maitinimo laiko nei pridedamas pakuotėje arba yra prijungtas prie gaminių. Jei maitinimo laidas nepridedamas, naudokite tik naudotojo dokumentacijoje nurodomą maitinimo laidą ir kištuką. Jeigu naudosite kitokį laidą, gali kilti gaisras arba galite patirti elektros smūgį. Jei pakuotėje pridedamo maitinimo laido negalima naudoti šalyje, kurioje gaminys parduodamas, naudokite toliau pateikiamas sąlygas atitinkantį maitinimo laidą arba susisiekite su techninės priežiūros atstovu.

- Maitinimo laidas atitinka įtampos ir srovės reikalavimus, kurie nurodyti šio aparato informacinėje plokštelėje.
- Maitinimo laidas atitinka teisinius konkretaus regiono reikalavimus.
- Maitinimo laidas yra pateikiamas su įžeminimo kontaktu.

Maitinimo laido nenaudokite su kitais gaminiais. Jeigu nesilaikysite šio nurodymo, gali kilti gaisras arba galite patirti elektros smūgį.

Neįbrėžkite, nenutrinkite elektros laido, nedėkite ant jo sunkių daiktų, jo nekaitinkite, nesukite, nesulenkite, neminkite, netempkite ir nepažeiskite. Jei naudosite pažeistą elektros laidą (pliku laidu, nutrūkusiu laidu ir pan.), gali kilti gaisras arba sugesti įrenginys.
Esant bent vienai šių sąlygų nedelsdami išjunkite maitinimo jungiklį, atjunkite elektros laidą nuo maitinimo lizdo, tada paskambinkite įgaliotajam techninės priežiūros atstovui.

Naudokite tik ant aparato nurodytą maitinimo šaltinio įtampą. Jeigu nesilaikysite šio nurodymo, gali kilti gaisras arba galite patirti elektros smūgį.

Neįjunkite į kelių lizdų adapterį jokių kitų įrenginių ir aparatų.
Naudojant maitinimo lizdą su didesne nei nurodyta srovės įtampa, gali kilti gaisras arba galite patirti elektros smūgį.

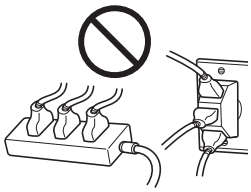

Nenaudokite ilginamojo laido. Naudojant ilginamąjį laidą gali kilti gaisras arba galite patirti elektros smūgį. Jei prie gaminio pridedamas maitinimo laidas nėra pakankamai ilgas, kad jį galėtumėte prijungti prie maitinimo lizdo, susisiekite su techninės priežiūros atstovu.

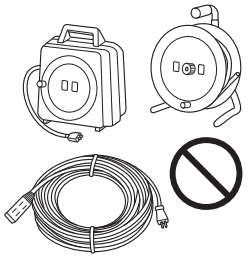

Nekiškite elektros laido kištuko ir jo netraukite drėgnomis rankomis, nes galite patirti elektros smūgį.

Elektros laidą į elektros energijos tiekimo lizdą kiškite iki galo. Jeigu nesilaikysite šio nurodymo, gali kilti gaisras arba galite patirti elektros smūgį.

Šį gaminį būtinai įžeminkite (elektros laidą junkite į elektros lizdą, kuriame yra įrengtas įžeminimo kontaktas). Jei nesilaikysite šio nurodymo, išpylus skystį gali kilti gaisras arba galite patirti elektros smūgį.

⚠ ATSARGIAI

Elektros lizdas turi būti netoli nuo įrenginio ir lengvai prieinamas. Priešingu atveju jūs negalėsite ištraukti elektros kištuko atsitikus avarijai.

Nelaikykite jokių daiktų šalia elektros kištuko, nes jį gali būti sunku ištraukti kilus pavojui.

Maitinimo prijungimas

Jei norite ištraukti kištuką, netraukite už elektros laido. Traukdami už elektros laido, galite įrenginį pažeisti ir dėl to gali kilti gaisras arba galite patirti elektros smūgį.	
Kartą per metus iš lizdo ištraukite elektros kištuką ir išvalykite sritį, esančią tarp kištuko išvadų. Dėl dulkių, kurios kaupiasi tarp kištuko išvadų, gali kilti gaisras.	

Įrengimas

⚠ ĮSPĖJIMAS	
Saugokite šį maišelį nuo kūdikių ir vaikų. Nenaudokite vaikiškose lovelėse, lovose, vežimėliuose ar aptvarėliuose. Plona plėvelė gali patekti į nosį ar burną ir trukdyti kvėpavimui. Šis maišelis nėra žaislas.	
Ant šio gaminio nestatykite gėlių vazos ar kito indo su vandeniu, nedėkite mažų metalinių daiktų. Vanduo arba metaliniai daiktai, patekę į gaminio vidų, gali sukelti gaisrą, elektros smūgį arba sugadinti įrenginį. Jei į gaminio vidų patenka vandens, metalinis arba kitas daiktas, nedelsdami išjunkite maitinimo jungiklį, atjunkite elektros laidą nuo maitinimo šaltinio, tada paskambinkite techninės priežiūros atstovui ar įgaliotajam techninės priežiūros atstovui.	
Pasirūpinkite, kad maitinimo laidas būtų tokioje vietoje, kad ant jo niekas neužmintų arba už jo neužkliūtų. Užmynus arba užkliuvus už maitinimo laido jis gali pradėti kaisti ir sukelti gaisrą arba elektros smūgį.	

⚠ ATSARGIAI	
<Jei nurodoma naudoti tvirtinimo kojas> Kai gaminys įrengiamas, pritvirtinkite gaminį naudodami tvirtinimo kojas. Jei nenaudosite tvirtinimo kojų, gaminys gali pajudėti arba apvirsti.	
Nestatykite gaminio dulkėtoje vietoje arba ten, kur yra suodžių ar garų, taip pat arti virtuvinio stalo, vonios ar oro drėkintuvo. Gali kilti gaisras, galite patirti elektros smūgį arba įrenginys gali sugesti.	
Šio gaminio nedėkite ant nestabilaus ar pakrypusio stalo arba ten, kur jį gali paveikti vibracija ir smūgiai. Jis gali nukristi ar apvirsti ir taip jus sužeisti arba pats mechaniškai sugesti.	
Pasirūpinkite, kad jokie daiktai neužkimštų šio gaminio ventiliacijos angų. Gaminio viduje gali susikaupti karštis ir sukelti gaisrą arba sugadinti įrenginį.	
Perkeldami šį gaminį įsitikinkite, ar atjungtas elektros laidas ir kiti laidai. Antraip galite pažeisti laidą ar kabelį, todėl gali kilti gaisras, galite patirti elektros smūgį, įrenginys gali sugesti.	
Nešamą gaminį laikykite už tų vietų, kurios nurodytos naudotojo vadove arba kituose dokumentuose. Jei nešamas įrenginys laikomas už kitų nei nurodyta vietų, jis gali nukristi ir jus sunkiai sužeisti.	

Gaminio naudojimas

⚠ ĮSPĖJIMAS	
Šio gaminio nemodifikuokite, nes taip galite sukelti gaisrą, elektros smūgį arba sugadinti įrenginį. Jeigu eksploatuojant gaminį naudojamas lazeris, lazerio spindulio šaltinis gali apakinti.	
Nebandykite nuimti dangčių ir skydų, kurie yra pritvirtinti prie gaminio. Kai kuriuose gaminiuose yra aukštos įtampos sritis, galinti sukelti elektros smūgį, arba apakinti galintis lazerio spindulio šaltinis.	
Jeigu šis gaminys pernelyg įkaista, pasirodo dūmų arba jis pradeda skleisti neįprastą kvapą ar garsus, gaminio toliau nenaudokite. Nedelsdami išjunkite įrenginį, iš maitinimo lizdo ištraukite elektros laido kištuką ir paskambinkite techninės priežiūros atstovui arba įgaliotajam techninės priežiūros atstovui. Jeigu toliau naudosite tokios būklės įrenginį, gali kilti gaisras arba galite patirti elektros smūgį.	
Įrenginio nebenaudokite, jeigu jis buvo numestas arba jo dangtis yra pažeistas. Nedelsdami išjunkite įrenginį, iš maitinimo lizdo ištraukite elektros laido kištuką ir paskambinkite techninės priežiūros atstovui arba įgaliotajam techninės priežiūros atstovui. Jeigu toliau naudosite tokios būklės įrenginį, gali kilti gaisras arba galite patirti elektros smūgį.	
Nenaudokite lengvai užsidegančių purškalų, skysčių ar dujų šalia šio aparato ar jo viduje. Nevalykite šio aparato vidaus degių dujų purkštuvu. Priešingu atveju gali kilti gaisras arba įvykti sprogimas.	
<Jei naudojamas RFID modulis (ribojama tik iki 13,56 MHz), skirtas aparato viduje naudojamai artimojo ryšio arba elektromagnetinio indukcinio kaitinimo (IH) technologijoms (ribojama tik iki 20,05–100 kHz)> Šis aparatas sukuria silpną magnetinį lauką. Jei būdami prie aparato pastebite kokius nors neįprastus požymius dėl implantuojamo medicininio prietaiso (širdies stimuliatoriaus ir pan.), paeikite toliau nuo aparato ir nedelsdami kreipkitės į gydytoją. Jei nesate tikri, ar įsigytas gaminys atitinka reikalavimus, kreipkitės į techninės priežiūros atstovą arba įgaliotąjį techninės priežiūros atstovą.	
<Jei naudojamas bekontaktis IC kortelių skaitytuvas> Jei jums implantuotas medicininis įrenginys (širdies stimuliatorius ir pan.), atstumas nuo implantuoto prietaiso iki IC kortelių skaitytuvo negali būti mažesnis nei 12 cm. Radijo bangos gali paveikti implantuoto medicininio prietaiso (širdies stimuliatoriaus ir pan.) veikimą.	
⚠ ATSARGIAI	
Jei šį gaminį ilgai naudosite prastai vėdinamoje patalpoje arba darysite didžiulius kopijų ar spaudinių kiekius, įrenginys gali pradėti skleisti kvapą. Gerai vėdinkite patalpas.	
Šio gaminio viduje yra vietų, kuriose temperatūra yra aukšta, – jas palietus galima nudegti. Tikrindami įrenginio vidų ir ieškodami gedimų, pavyzdžiui, netinkamai paduodamo popieriaus, nelieskite vietų (aplink kaitinimo įrenginį ir pan.), kurios pažymėtos įspėjamąja etikete „Caution HOT" (Atsargiai – KARŠTA). Galite nusideginti.	
Išjunkite gaminį iš elektros tinklo, jei ketinate nesinaudoti juo ilgą laiko tarpą.	
Naudodamiesi prietaisu nežiūrėkite į lempos šviesą ilgai. Tai gali sukelti akių skausmą.	
Nenaudokite susegto, laidžiojo popieriaus (tokio kaip sidabrinis ar anglinis popierius) ar apdoroto karščiui jautraus / rašalinio spausdintuvo popieriaus, priešingu atveju gali kilti gaisras.	

Vartojamosios dalys

⚠ ĮSPĖJIMAS	
Nemeskite dažų kasetės ar talpyklos su dažais (pvz., dažų kasetėmis ir spausdinimo įrenginiais) į atvirą liepsną. Karšti dažai gali ištikšti ir nudeginti ar padaryti kitokios žalos.	
⚠ ATSARGIAI	
Dažų kasečių dalių (pvz., dažų kasečių ir spausdinimo įrenginių) nepalikite vaikams pasiekiamoje vietoje. Palaižius šias dalis arba nurijus dažų gali sutrikti jūsų sveikata.	
Dažų kasečių dalių (pvz., dažų kasetės ir spausdinimo įrenginio) nelaikykite šalia prietaisų, kurie yra jautrūs magnetizmui, pavyzdžiui, prie matavimo įrangos ir duomenų saugojimo prietaisų, kitaip jie gali veikti netinkamai. Šie įtaisai gaminį gali sugadinti.	
Nebandykite per jėgą atidaryti su dažų kasete susijusių dalių (pvz., dažų kasečių ir spausdinimo įrenginių). Jei dažai išsipils iš dažų buteliuko, saugokitės, kad jų neįkvėptumėte arba jų nepatektų ant odos.	
Jei dažų užtikšta ant odos ar drabužių, gerai nuplaukite muilu ir vandeniu.	
Jei dažų įkvėpsite, išeikite į gryną orą ir kelis kartus išskalaukite burną dideliu kiekiu vandens. Jei pajuntate tokį simptomą kaip kosulys, kreipkitės pagalbos į gydytoją.	
Jei dažų patenka į akis, nedelsdami 15 min. plaukite jas po tekančiu vandeniu. Jei sudirginimas nepraeina, kreipkitės į gydytoją.	
Jei dažų prarysite, išskalaukite burną ir išgerkite kelias stiklines vandens. Prireikus kreipkitės į gydytoją.	
Niekada nelieskite įrenginių (pvz., dažų kasetės ir spausdinimo įrenginio) elektros kontaktų, nes elektrostatinis krūvis galia sugadinti gaminį.	
Prieš atlikdami darbus perskaitykite saugos informaciją, pateikiamą naudotojui skirtoje dokumentacijoje.	
<Jei nurodoma pakeisti kaitinimo įrenginį> Kaitinimo skyriuje temperatūra labai aukšta. Prieš keisdami kaitinimo įrenginį būtinai atidarykite aparato dureles ir dangčius. Tada palikite tam tikrą laiką aparatą neveikiantį ir įsitikinkite, kad kaitinimo skyrius atvėso iki kambario temperatūros. Jei nesilaikysite šių nurodymų, galite nusideginti.	min.

1.3 Reglamento nuostatai

CE žymėjimas (Atitikties deklaracija) Europos Sąjungos (ES) vartotojams

Šis gaminys atitinka šias ES direktyvas:
2009/125/EB, 2006/95/EB, 2004/108/EB ir 1999/5/EB.

Ši deklaracija galioja Europos Sąjungos teritorijoje.

Šis įrenginys turi būti naudojamas su ekranuotu sąsajos laidu. Jei naudosite neekranuotą laidą, tikėtina, kad bus juntami radijo trukdžiai, be to, tai draudžia CISPR ir vietos taisyklės.

Atitikties deklaraciją rasite apsilankę http://www.konicaminolta.eu/.

GS sertifikatas

Šis įrenginys nėra skirtas naudoti tiesioginio matymo lauke matomose darbo vietose. Siekiant išvengti atspindžių į matomas darbo vietas, įrenginio negalima statyti tiesioginiame matymo lauke.

Das Gerät ist nicht für die Benutzung im unmittelbaren Gesichtsfeld am Bildschirmarbeitsplatz vorgesehen. Um störende Reflexionen am Bildschirmarbeitsplatz zu vermeiden, darf dieses Produkt nicht im unmittelbaren Gesichtsfeld platziert werden.

Lazerio sauga

Tai – skaitmeninis įrenginys, kuris veikia naudojant lazerį. Lazeris nekels jokio pavojaus, jei įrenginys bus naudojamas laikantis naudotojo vadovų instrukcijų.

Kadangi lazerio skleidžiama radiacija yra visiškai nuslopinama apsauginiu korpusu, lazerio spindulys naudojantis įrenginiu negali patekti į jo išorę.

Šis aparatas yra sertifikuotas 1 klasės 60825-1:2014 lazerinis gaminys: vaidinasi, aparatas neskleidžia kenksmingų lazerio spindulių.

Vidinis lazerinis spinduliavimas

Didžiausia vidutinė spinduliuotės galia: 6,9 µW prie spausdinimo galvutės įtaiso lazerio apertūros.

Bangos ilgis: 770–800 nm

Šiame gaminyje naudojamas 3B klasės lazerinis diodas, kuris skleidžia nematomą lazerio spindulį.

Lazerinis diodas ir daugiakampis skenavimo veidrodis įtaisyti spausdinimo galvutės įtaise.

Spausdinimo galvutės įtaisas NĖRA VIETINĖS TECHNINĖS PRIEŽIŪROS ELEMENTAS:

Todėl spausdinimo galvutės įtaisą bet kokiomis aplinkybėmis atidaryti draudžiama.

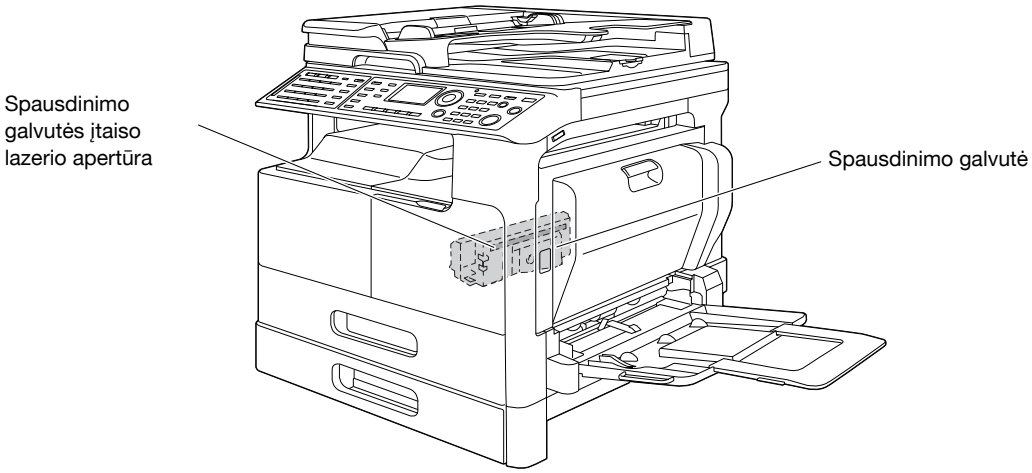

Lazerio apertūrą rasite įrenginyje, išėmę būgno įtaisą.

CDRH regulations

This machine is certified as a Class 1 Laser product under Radiation Performance Standard according to the Food, Drug and Cosmetic Act of 1990. Compliance is mandatory for Laser products marketed in the United States and is reported to the Center for Devices and Radiological Health (CDRH) of the U.S. Food and Drug Administration of the U.S. Department of Health and Human Services (DHHS). This means that the device does not produce hazardous laser radiation.

The label shown on page 1-12 indicates compliance with the CDRH regulations and must be attached to laser products marketed in the United States.

⚠ CAUTION

Use of controls, adjustments or performance of procedures other than those specified in this manual may result in hazardous radiation exposure.

- This is a semiconductor laser. The maximum power of the laser diode is 7 mW and the wavelength is 770-800 nm.

Europos vartotojams

⚠ ATSARGIAI

Jei naudosite kitus ne šioje instrukcijoje nurodomus valdymo, reguliavimo ar naudojimo veiksmus, gali kilti pavojingos spinduliuotės pavojus.

- Šis lazeris yra puslaidininkinis. Didžiausia lazerio diodo galia yra 7 mW, o bangų ilgis siekia 770–800 nm.

Lazerio saugos etiketė

Lazerio saugos etiketė yra priklijuota įrenginio išorėje, kaip parodyta toliau.

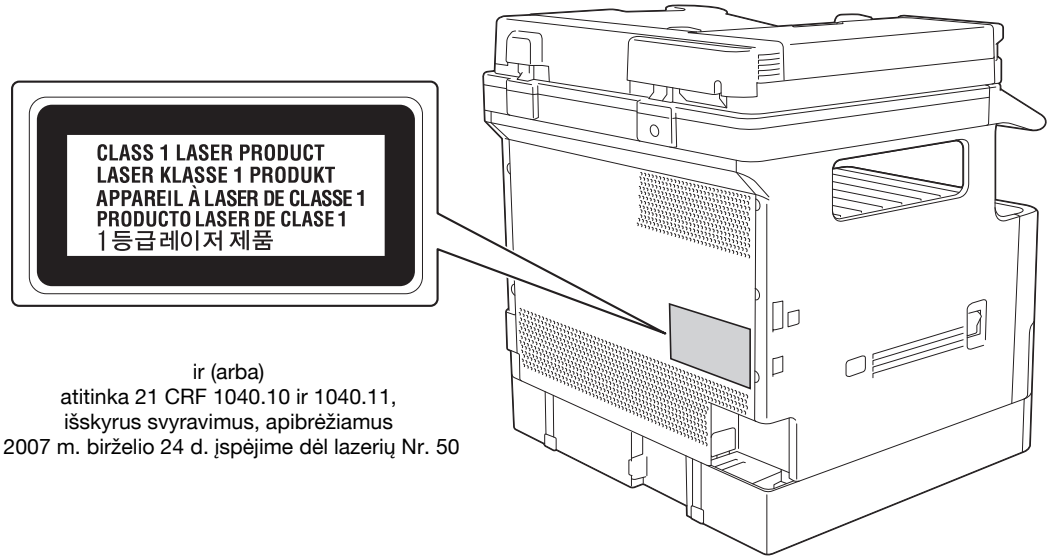

Ozono skleidimas

Aparatą pastatykite gerai vėdinamoje patalpoje
Šį aparatą naudojant įprastai pagaminamas nedidelis kiekis ozono. Tačiau aparatą intensyviai naudojant prastai vėdinamose patalpose gali atsirasti nemalonus kvapas. Norint sukurti patogią, sveiką ir saugią naudojimo aplinką, rekomenduojama kambarį gerai vėdinti.

Placer l'appareil dans une pičce largement ventilée
Une quantité d'ozone négligable est dégagée pendant le fonctionnement de l'appareil quand celui-ci est utilisé normalement. Cependant, une odeur désagréable peut źtre ressentie dans les pičces dont l'aération est insuffisante et lorsque une utilisation prolongée de l'appareil est effectuée. Pour avoir la certitude de travailler dans un environnment réunissant des conditions de confort, santé et de sécurité, il est préférable de bien aérer la pičce ou se trouve l'appareil.

Triukšmas (tik naudotojams Europoje)

Der höchste Schalldruckpegel beträgt 70 dB(A) oder weniger gemäß EN ISO 7779.

Tik ES valstybėms narėms

Šis simbolis reiškia: neišmeskite šio gaminio kartu su buitinėmis atliekomis!

Norėdami sužinoti, kaip tinkamai elgtis su nebegaliojančia elektrine ir elektronine įranga, žr. vietos bendruomenės informaciją arba kreipkitės į mūsų platintojus. Šio gaminio perdirbimas padės išsaugoti gamtinius išteklius ir apsaugoti nuo galimų neigiamų pasekmių aplinkai ir žmonių sveikatai dėl netinkamo atliekų naudojimo.

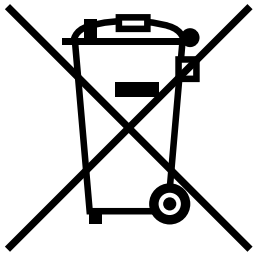

Šis gaminys atitinka direktyvos RoHS (2011/65/ES) nuostatas.

Ant šio aparato naudojami grafiniai simboliai

Štai keli svarbiausi grafiniai simboliai.

Grafiniai simboliai	Aprašymai	Grafiniai simboliai	Aprašymai	Grafiniai simboliai	Aprašymai
	Įjungimo padėtis		Išjungimo padėtis		Budėjimo režimas
	spaudžiamieji jungikliai		jungiamasis kontaktas		Apsauginis įžeminimas
	II KLASĖS ĮRANGA		II klasės įranga su funkciniu įžeminimu		Funkcinis įžeminimas
	Bendroji atsargumo priemonė		Aukšta temperatūra		Elektros smūgio pavojus
	ATSARGIAI judančios ventiliatoriaus mentės		ATSARGIAI DVIGUBAS POLIUS / NULINIS SAUGIKLIS		

1.4 Įspėjamieji ženklai ir etiketės

Saugos ženklai ir etiketės ant šio aparato būna toliau pateikiamose vietose. Būkite labai atsargūs, kad neįvyktų nelaimingas atsitikimas, atliekant tokius darbus kaip popieriaus ar dėtuvės strigčių šalinimas.

⚠ DĖMESIO

Šio gaminio viduje yra vietų, kuriose temperatūra yra aukšta, – jas palietus galima nudegti. Tikrindami įrenginio vidų ir ieškodami gedimų, pavyzdžiui, netinkamai paduodamo popieriaus, nelieskite vietų (aplink kaitinimo įrenginį ir pan.), kurios pažymėtos įspėjamąja etikete „Caution HOT" (Atsargiai – KARŠTA). Galite nusideginti.

⚠ DĖMESIO

Kai kurių tipų dokumentų atkūrimas yra neteisėtas. Tokių dokumentų nebandykite atkurti.

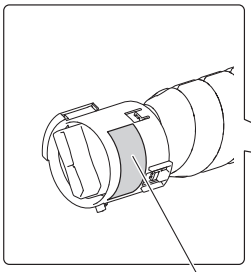

⚠ ATSARGIAI

Nemeskite talpyklos su dažais į atvirą liepsną. Karšti dažai gali ištikšti ir nudeginti ar padaryti kitokios žalos.

⚠ ATSARGIAI

Nebandykite pakeisti ar nuimti kokių nors prie šio aparato pritvirtintų dangčių ar skydų. Kai kuriuose gaminiuose yra aukštos įtampos sritis, galinti sukelti elektros smūgį, arba apakinti galintis lazerio spindulio šaltinis.

PASTABA

Nepašalinkite įspėjamųjų ženklų arba etikečių. Jei įspėjamoji etiketė arba ženklas yra suteptas, nuvalykite juos, kad jie būtų įskaitomi. Jei negalite jų padaryti įskaitomų arba jei įspėjamoji etiketė ar ženklas yra sugadinti, kreipkitės į techninės priežiūros atstovą.

1.5 Speciali pastaba naudotojui

Europai

Faksimilė buvo patvirtinta pagal Tarybos sprendimą 1999/5/ EB dėl visos Europos vieno terminalo jungties su viešuoju komutuojamu telefonų tinklu (PSTN). Tačiau dėl skirtumų tarp atskirų skirtingose šalyse tiekiamų PSTN patvirtinimas savaime dar nesuteikia besąlygiškos garantijos, kad jis sėkmingai veiks kiekviename PSTN tinklo terminalo taške.

Iškilus problemų, pirmiausia turite kreiptis į savo įrangos tiekėją.

1.6 Ploto reikalavimai

Kad aparatas veiktų, būtų patogu papildyti eksploatacinių medžiagų, pakeisti dalis ir atlikti reguliarius priežiūros darbus, laikykitės rekomenduojamų ploto reikalavimų, pateiktų žemiau.

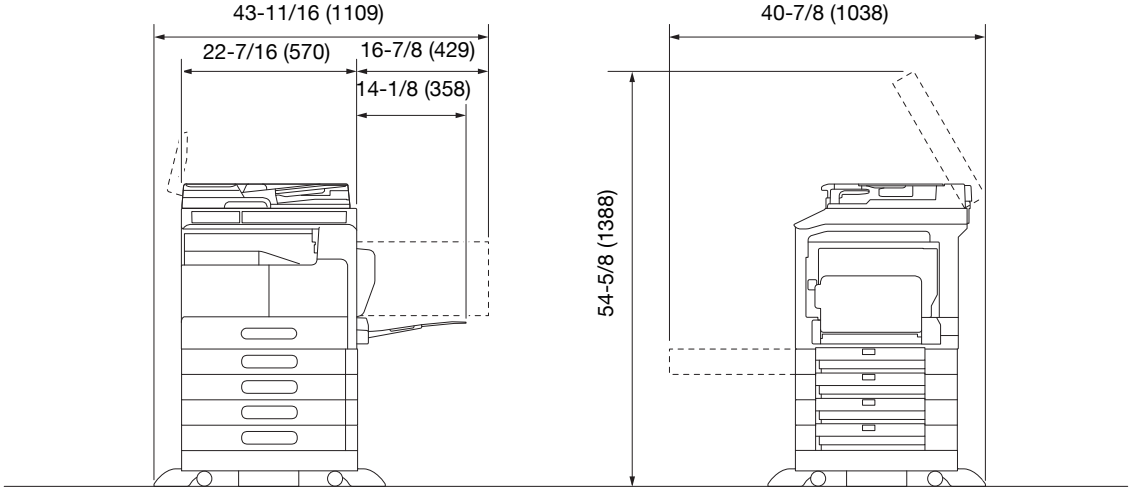

PASTABA

Užtikrinkite, kad būtų 3–15/16 colių (100 mm) ar didesnis ventiliacijos tarpas prie šio aparato galinės pusės.

1.7 Eksploatavimo atsargumo priemonės

Kad įrenginys veiktų optimaliai, laikykitės toliau pateikiamų atsargumo priemonių.

Energijos šaltinis

Toliau išvardyti energijos šaltinio reikalavimai.

- Įtampos svyravimai: daug. ±10 % (esant 110–120 V / 220–240 V kintamajai įtampai), + 6/- 10 % (esant 127 V kintamajai įtampai)
- Įtampos svyravimai: daug. ±3 Hz (esant 50/60 Hz)

– Naudokite maitinimo šaltinį, kuriame vyksta mažiausia įtampos arba dažnio svyravimų.

Eksploatavimo aplinka

Toliau pateikiami tinkamo naudojimo aplinkos reikalavimai.

- Temperatūra: nuo 50 °F (10 °C) iki 86 °F (30 °C), kai svyravimai ne didesni, kaip 18 °F (10 °C) per valandą
- Oro drėgnumas: nuo 15 % iki 85 %; svyravimai – ne didesni kaip 10 % per valandą

Kopijų saugojimas

Norėdami išsaugoti kopijas, laikykitės toliau pateikiamų rekomendacijų.

- Kad kopijos, kurios bus ilgai saugojamos, neišbluktų, jas reikia laikyti tokiose vietose, kur jų nepaveiktų šviesa.
- Klijai, kuriuose yra tirpiklių (pvz., purškiamieji klijai), gali nuo kopijų panaikinti dažus.
- Ant spalvotų kopijų yra storesnis dažų sluoksnis nei ant įprastų nespalvotų kopijų. Todėl, kai spalvota kopija perlenkiama, dažai sulenkimo vietoje gali nusilupti.

1.8 Teisiniai atkūrimo apribojimai

Tam tikrų tipų originalų niekada negalima atkurti siekiant šio originalo reprodukcijas platinti kaip originalus.

Toliau pateiktas sąrašas nėra išsamus, tačiau galite juo pasinaudoti kaip gairėmis, kad reprodukcijas kurtumėte atsakingai.

<Finansinės priemonės>

- Vardiniai čekiai
- Kelionės čekiai
- Piniginės perlaidos
- Indėlių pažymėjimai
- Obligacijos ir kiti įsiskolinimo pažymėjimai
- Akcijų pažymėjimai

<Teisinių dokumentų originalai>

- Maisto talonai
- Pašto ženklai (galiojantys ir nebegaliojantys)
- Čekiai ir vekseliai, kuriuos išrašė valstybinės agentūros
- Vidaus naudojimo žyminiai ženklai (galiojantys ir nebegaliojantys)
- Pasai
- Imigraciniai dokumentai
- Automobilių pažymėjimai ir nuosavybės dokumentai
- Būsto ir turto nuosavybės dokumentai ir aktai

<Bendra>

- Tapatybės kortelės, simboliai arba emblemos
- Autorių teisių ginami darbai neturint autorių teisių savininko sutikimo

Be to, bet kokiomis sąlygomis draudžiama atkurti vietinę ar užsienio valiutą arba meno kūrinius, kai tam leidimo nesuteikė autorių teisių savininkas.

Jei abejojate dėl originalo kilmės, kreipkitės į teisininką.

PASTABA

Šiame aparate įdiegta klastojimo prevencijos funkcija, kad būtų užkirstas kelias neteisėtam finansinių priemonių atkūrimui.

Mes vertiname jūsų supratingumą, kad kartais tam tikromis aplinkybėmis dėl šios klastojimo prevencijos funkcijos išspausdinti paveikslėliai gali būti pažeisti arba paveikslėlio duomenys gali būti neišsaugoti atmintyje.

1.9 Prekių ženklai ir autorių teisės

KONICA MINOLTA, KONICA MINOLTA logotipas, „Giving Shape to Ideas", „PageScope" ir „bizhub" yra registruotieji arba paprastieji KONICA MINOLTA, INC. prekių ženklai.

„Mozilla" ir „Firefox" yra „Mozilla Foundation" prekių ženklai.

„Novell" ir „Novell NetWare" yra registruotieji „Novell, Inc." prekių ženklai Jungtinėse Amerikos Valstijose ir kitose šalyse.

„Microsoft", „Windows", „Windows Vista", „Windows 7", „Windows 8" ir „Windows 8.1" yra registruotieji arba paprastieji „Microsoft Corporation" prekių ženklai Jungtinėse Amerikos Valstijose ir (arba) kitose šalyse.

Apie narystę „Citrix Technology Member" programoje:
„KONICA MINOLTA BUSINESS TECHNOLOGIES, Inc." yra
„Citrix Technology Member" narė
„Citrix Technology Member" yra programa, kurios nariai, kartu su „Citrix" sprendimu, skatina ir vysto idėjas, kad galėtume būti verslo šakos lyderiais, siūlydami klientams geresnius sprendimus.
„XenApp"™, „Citrix XenServer"™ ir „Citrix Presentation Server"™ yra „Citrix"® prekių ženklai.

„Apple", „Macintosh", „Mac OS" ir „Safari" yra registruotieji „Apple Inc." prekių ženklai.

CUPS ir CUPS logotipas yra registruotieji „Apple Inc." prekių ženklai.

„Adobe", „Adobe" ženklas, „Acrobat" ir „PostScript" yra registruotieji arba paprastieji „Adobe Systems Incorporated" prekių ženklai Jungtinėse Amerikos Valstijose ir (arba) kitose šalyse.

„Ethernet" yra registruotasis „Xerox Corporation" prekių ženklas.

PCL yra registruotasis „Hewlett-Packard Company Limited" prekių ženklas.

Šis aparatas ir „PageScope Box Operator" programinė įranga yra iš dalies pagrįsta Nepriklausomos JPEG grupės darbu.

Šiame gaminyje naudojama „Adobe® Flash® Player" programa su „Adobe Systems Incorporated" licencija.
© „Adobe Macromedia Software LLC", 1995–2007. Visos teisės saugomos.

„Adobe" ir „Flash" yra „Adobe Systems Incorporated" registruotieji prekių ženklai arba prekių ženklai Jungtinėse Amerikos Valstijose ir (arba) kitose šalyse.

„OpenSSL" išrašas

„OpenSSL" licencija
© „OpenSSL Project", 1998–2006. Visos teisės saugomos.

Platinti ir naudoti pirminio kodo ir dvejetaine forma, su pakeitimais arba be jų leidžiama, tik jeigu laikomasi šių sąlygų:

1. Platinamas pirminis kodas turi turėti anksčiau nurodytą įspėjimą apie autorių teises, šį sąlygų sąrašą ir toliau pateikiamą atsakomybės atsisakymą.
2. Platinant dvejetaine forma, dokumentacijoje ir (arba) kitoje su platinamu gaminiu pridedamoje medžiagoje turi būti anksčiau nurodytas įspėjimas apie autorių teises, šis sąlygų sąrašas ir toliau pateikiamas atsakomybės atsisakymas.
3. Prie visos reklaminės medžiagos, kurioje paminėtos šios programinės įrangos funkcijos ir aprašytas jos naudojimas, turi būti pateiktas šis pranešimas:
"Šiame gaminyje naudojama „OpenSSL Project" sukurta programinė įranga, skirta naudoti su „OpenSSL Toolkit". (http://www.openssl.org/)"
4. Pavadinimai "OpenSSL Toolkit" ir "OpenSSL Project" neturi būti naudojami apibūdinant arba reklamuojant produktus, išvestus iš šios programinės įrangos, be išankstinio rašytinio leidimo. Rašytinio leidimo kreipkitės į openssl-core@openssl.org.
5. Produktai, išvesti iš šios programinės įrangos, negali būti vadinami "OpenSSL", ir žodis "OpenSSL" negali būti vartojamas jų pavadinimuose be išankstinio „OpenSSL Project" leidimo.
6. Platinant bet kokia forma būtina pridėti tokį pranešimą:
"Šiame gaminyje naudojama „OpenSSL Project" sukurta programinė įranga, skirta naudoti su „OpenSSL Toolkit" (http://www.openssl.org/)"

ŠIĄ PROGRAMINĘ ĮRANGĄ „OpenSSL Project" PATEIKIA TOKIĄ, "KOKIA YRA", IR JOKIOS IŠREIKŠTOS ARBA NUMANOMOS GARANTIJOS, ĮSKAITANT (TAČIAU NEAPSIRIBOJANT) NUMANOMAS PERKAMUMO IR ATITIKIMO TAM TIKRAI PASKIRČIAI GARANTIJAS, NESUTEIKIAMOS. JOKIAIS ATVEJAIS „OpenSSL Project" ARBA JOS BENDRAAUTORIAI NEBUS ATSAKINGI UŽ JOKIUS TIESIOGINIUS, NETIESIOGINIUS, ATSITIKTINIUS, SPECIALIUS, PAVYZDINIUS AR PASEKMINIUS NUOSTOLIUS (ĮSKAITANT (BET NEAPSIRIBOJANT) PAKAITINIŲ PREKIŲ AR PASLAUGŲ PARŪPINIMĄ; NAUDOJIMO, DUOMENŲ AR PELNO NUOSTOLIUS ARBA VERSLO NURAUKIMĄ), NORS IR PADARYTUS, PAGAL JOKIĄ ATSAKOMYBĖS TEORIJĄ AR SUTARTĮ, GRIEŽTĄ ATSAKOMYBĘ AR DELIKTĄ (ĮSKAITANT NEATSARGUMĄ AR KITUS ATVEJUS), ATSIRANDANČIUS BET KOKIU BŪDU NAUDOJANT ŠIĄ PROGRAMINĘ ĮRANGĄ, NET JEIGU BUVO PERSPĖTA APIE ŠIŲ NUOSTOLIŲ GALIMYBĘ.

Šiame gaminyje yra kriptografinė programinė įranga, kurią sukūrė Ericas Youngas (eay@cryptsoft.com). Šiame gamine yra programinė įranga, kurią sukūrė Timas Hudsonas (tjh@cryptsoft.com).

Originali „SSLeay" licencija
© 1995–1998 Eric Young (eay@cryptsoft.com) Visos teisės saugomos.
Šis paketas yra SSL priemonė, kurią sukūrė Ericas Youngas (eay@cryptsoft.com).
Ši priemonė buvo parašyta taip, kad atitiktų „Netscapes SSL".
Šią biblioteką galima nemokamai naudoti komerciniais ir nekomerciniais tikslais, jeigu laikomasi toliau nurodytų sąlygų. Šios sąlygos taikomos visų tipų kodams, esantiems šiame pateikiamame gaminyje, net jei tai būtų RC4, RSA, „Ihash", DES ir t. t. kodai; ne tik SSL kodui.
Su šiuo gaminiu pateikiamai SSL dokumentacijai galioja tos pačios autorių teisių sąlygos, išskyrus tai, kad jų turėtojas yra Timas Hudsonas (tjh@cryptsoft.com).
Autorių teisės ir toliau priklauso Ericui Youngui ir dėl to negalima pašalinti jokių kode esančių pastabų dėl autorių teisių. Jeigu šis paketas naudojamas gaminyje, Ericas Youngas turi būti nurodomas kaip naudojamos bibliotekos dalių autorius. Tai gali būti nurodoma kaip tekstinis pranešimas paleidžiant programą arba su paketu pateikiamoje dokumentacijoje (elektroninėje ar tekstinėje).

Platinti ir naudoti pirminio kodo ir dvejetaine forma, su pakeitimais arba be jų leidžiama, tik jeigu laikomasi šių sąlygų:

1. Platinamas pirminis kodas turi turėti įspėjimą apie autorių teises, šį sąlygų sąrašą ir toliau pateikiamą atsakomybės atsisakymą.
2. Platinant dvejetaine forma, dokumentacijoje ir (arba) kitoje su platinamu gaminiu pridedamoje medžiagoje turi būti anksčiau nurodytas įspėjimas apie autorių teises, šis sąlygų sąrašas ir toliau pateikiamas atsakomybės atsisakymas.
3. Prie visos reklaminės medžiagos, kuria aprašomos šios programinės įrangos funkcijos arba naudojimas, turi būti pateiktas šis patvirtinimas:
"Šiame gaminyje yra kriptografinė programinė įranga, kurią sukūrė Ericas Youngas (eay@cryptsoft.com)"
Žodis „kriptografinė" gali būti praleistas, jeigu naudojamos bibliotekos programos nėra susijusios su kriptografija.

4. Jeigu įtraukiate bet kokį su „Windows" susijusį kodą (arba iš jo išvestą) iš programų katalogo (programos kodą), turite įtraukti patvirtinimą:
"Šiame gaminyje yra programinė įranga, kurią sukūrė Timas Hudsonas (tjh@cryptsoft.com)"

ŠIĄ PROGRAMINĘ ĮRANGĄ ERICAS YOUNGAS PATEIKIA TOKIĄ, "KOKIA YRA", IR JOKIOS IŠREIKŠTOS ARBA NUMANOMOS GARANTIJOS, ĮSKAITANT (TAČIAU NEAPSIRIBOJANT) NUMANOMAS PERKAMUMO IR ATITIKIMO TAM TIKRAI PASKIRČIAI GARANTIJAS, YRA NESUTEIKIAMOS. JOKIAIS ATVEJAIS AUTORIUS ARBA BENDRAAUTORIAI NEBUS ATSAKINGI UŽ JOKIUS TIESIOGINIUS, NETIESIOGINIUS, ATSITIKTINIUS, SPECIALIUS, PAVYZDINIUS AR PASEKMINIUS NUOSTOLIUS (ĮSKAITANT, BET NEAPSIRIBOJANT, PAKAITINIŲ PREKIŲ AR PASLAUGŲ PARŪPINIMĄ; NAUDOJIMO, DUOMENŲ AR PELNO NUOSTOLIUS; ARBA VERSLO NURAUKIMĄ) NORS IR SUKELTUS, IR JOKIA ATSAKOMYBĖS TEORIJA, AR SUTARTIMI, GRIEŽTA ATSAKOMYBE, AR DELIKTU (ĮSKAITANT NEATSARGUMĄ AR KITUS ATVEJUS), IŠKYLANČIUS BET KOKIU BŪDU NAUDOJANT ŠIĄ PROGRAMINĘ ĮRANGĄ, NET JEIGU BUVO PERSPĖTA APIE ŠIŲ NUOSTOLIŲ GALIMYBĘ.

Bet kurios viešai prieinamos versijos ar jos kodo darinių licencijos ir platinimo sąlygos negali būti keičiamos, t. y. šio kodo negalima paprasčiausiai nukopijuoti ir pateikti su kita platinimo licencija [, įskaitant GNU viešąją licenciją.]

Kerberos

© „Massachusetts Institute of Technology", 1985–2007.

Visos teisės saugomos.

Norint eksportuoti šią programinę įrangą iš Jungtinių Amerikos Valstijų, gali būti reikalinga speciali licencija iš Jungtinių Valstijų vyriausybės. Kiekvienas asmuo ar organizacija, besiruošiantys eksportuoti, prieš eksportuodami turi gauti tokią licenciją.

TAIKANT ŠĮ APRIBOJIMĄ, leidimas naudoti, kopijuoti, keisti ir platinti šią programinę įrangą ir jos dokumentaciją bet kokiais tikslais ir be mokesčių suteikiama su sąlyga, kad anksčiau minėtas įspėjimas apie autorių teises būtų pateikiamas visose kopijose ir kad tiek įspėjimas apie autorių teises, tiek šis leidimo pranešimas būtų pateikti pridedamoje dokumentacijoje ir kad M.I.T. pavadinimas nebūtų naudojamas reklamuojant arba viešai pristatant šią programinę įrangą be konkretaus išankstinio rašytinio leidimo. Be to, jeigu jūs keičiate šią programinę įrangą, turite pažymėti savo programinę įrangą kaip pakeistą ir neplatinti jos tokiu būdu, kad ji galėtų būti sumaišyta su originalia MIT programine įranga. M.I.T. nepateikia garantijų dėl šios programinės įrangos tinkamumo kokiems nors tikslams. Ji pateikiama tokia, "kokia yra", be išreikštų ar numanomų garantijų.

ŠI PROGRAMINĖ ĮRANGA PATEIKIAMA TOKIA, "KOKIA YRA", BE JOKIŲ IŠREIKŠTŲ AR NUMANOMŲ GARANTIJŲ, ĮSKAITANT (BE APRIBOJIMŲ) NUMANOMAS PERKAMUMO IR ATITIKIMO KONKRETIEMS TIKSLAMS GARANTIJAS.

Atskirų pirminių kodų failų autorių teisės priklauso „MIT", „Cygnus Support", „Novell", „OpenVision Technologies", „Oracle", „Red Hat", „Sun Microsystems", „FundsXpress" ir kitoms įmonėms.

„Project Athena", „Athena", „Athena MUSE", „Discuss", „Hesiod", „Kerberos", „Moira" ir „Zephyr" yra „Massachusetts Institute of Technology" (MIT) prekių ženklai. Šių prekių ženklų negalima naudoti komerciniais tikslais be išankstinio rašytinio MIT leidimo.

"Naudojimas komerciniais tikslais" reiškia naudojimą gaminio pavadinime arba kitais pasipelnymo tikslais. Tai nedraudžia komercinėms įmonėms nurodyti MIT prekių ženklų, suteikiant informaciją (tačiau taip darant turi būti nurodyta, jog tai yra prekių ženklai).

Src / lib / crypto dalys turi šias autorių teises:

© „FundsXpress, INC." 1998.

Visos teisės saugomos.

Norint eksportuoti šią programinę įrangą iš Jungtinių Amerikos Valstijų, gali būti reikalinga speciali licencija iš Jungtinių Valstijų vyriausybės. Kiekvienas asmuo ar organizacija, besiruošiantys eksportuoti, prieš eksportuodami turi gauti tokią licenciją.

TAIKANT ŠĮ APRIBOJIMĄ, leidimas naudoti, kopijuoti, keisti ir platinti šią programinę įrangą ir jos dokumentaciją bet kokiais tikslais ir be mokesčių suteikiama, su sąlyga, kad anksčiau minėtas įspėjimas apie autorių teises būtų pateikiamas visose kopijose ir kad tiek įspėjimas apie autorių teises, tiek šis leidimo pranešimas būtų pateikti pridedamoje dokumentacijoje ir kad „FundsXpress" pavadinimas nebūtų naudojamas reklamuojant arba viešai pristatant šią programinę įrangą be konkretaus išankstinio rašytinio leidimo. „FundsXpress" nepateikia garantijų dėl šios programinės įrangos tinkamumo kokiems nors tikslams. Ji pateikiama tokia, "kokia yra", be išreikštų ar numanomų garantijų.

ŠI PROGRAMINĖ ĮRANGA PATEIKIAMA TOKIA, "KOKIA YRA", BE JOKIŲ IŠREIKŠTŲ AR NUMANOMŲ GARANTIJŲ, ĮSKAITANT (BE APRIBOJIMŲ) NUMANOMAS PERKAMUMO IR ATITIKIMO KONKRETIEMS TIKSLAMS GARANTIJAS.

Įdiegus „Yarrow" pseudoatsitiktinių skaičių generatorių į src / lib / crypto / yarrow taikomos šios autorių teisės:

© „Zero-Knowledge Systems, Inc.", 2000.

Leidimas naudoti, kopijuoti, keisti ir platinti šią programinę įrangą ir jos dokumentaciją bet kokiais tikslais ir be mokesčių suteikiama, su sąlyga, kad anksčiau minėtas įspėjimas apie autorių teises būtų pateikiamas visose kopijose ir kad tiek įspėjimas apie autorių teises, tiek šis leidimo pranešimas būtų pateikti pridedamoje dokumentacijoje ir kad „Zero-Knowledge Systems, Inc." pavadinimas nebūtų naudojamas reklamuojant arba viešai pristatant šią programinę įrangą be konkretaus išankstinio rašytinio leidimo. „Zero-Knowledge Systems, Inc." nepateikia garantijų dėl šios programinės įrangos tinkamumo kokiems nors tikslams. Ji pateikiama tokia, "kokia yra", be išreikštų ar numanomų garantijų.

„ZERO-KNOWLEDGE SYSTEMS, INC." ATSISAKO VISŲ GARANTIJŲ, SUSIJUSIŲ SU ŠIA PROGRAMINE ĮRANGA, ĮSKAITANT VISAS NUMANOMAS PERKAMUMO IR TINKAMUMO GARANTIJAS, JOKIAIS ATVEJAIS „ZERO-KNOWLEDGE SYSTEMS, INC." NEBUS ATSAKINGA UŽ JOKIUS SPECIALIUS, NETIESIOGINIUS ARBA PRIEŽASTINIUS NUOSTOLIUS, ARBA BET KOKIUS KITUS NUOSTOLIUS, KILUSIUS DĖL NAUDOJIMO, DUOMENŲ ARBA PELNO NUOSTOLIŲ, VEIKDAMA PAGAL SUTARTĮ, DĖL NEATSARGUMO ARBA KITŲ NETINKAMŲ VEIKSMŲ, KYLANČIŲ DĖL ŠIOS PROGRAMINĖS ĮRANGOS NAUDOJIMO ARBA VEIKIMO.

Įdiegus AES kodavimo algoritmą į src / lib / crypto / aes taikomos šios autorių teisės:

© Dr Brian Gladman, 2001, <brg@gladman.uk.net>, Worcester, UK.

Visos teisės saugomos.

LICENCIJOS SĄLYGOS

Nemokamai šią programinę įrangą platinti ir naudoti tiek pradinio kodo, tiek dvejetaine forma galima (su pakeitimais arba be jų), jei:

1. platinamas pirminis kodas turi turėti anksčiau nurodytą įspėjimą apie autorių teises, šį sąlygų sąrašą ir toliau pateikiamą atsakomybės atsisakymą;
2. platinant dvejetaine forma turi būti pateiktas anksčiau nurodytas įspėjimas apie autorių teises, šis sąlygų sąrašas ir toliau pateikiamas atsakomybės atsisakymas dokumentacijoje ir (arba) kitoje susijusioje medžiagoje;
3. autorių teisių turėtojo pavadinimas nenaudojamas pavadinant gaminius, sukurtus naudojant šią programinę įrangą, be specialaus rašytinio leidimo.

ATSAKOMYBĖS ATSISAKYMAS

Ši programinė įranga pateikiama „tokia, kokia yra", be tiesioginių arba numanomų garantijų, susijusių su bet kokiomis ypatybėmis, įskaitant teisingumą ir tinkamumą tam tikriems tikslams, bet tuo neapsiribojant.

„Red Hat" pateiktos dalys, įskaitant išankstinio autentifikavimo papildinių struktūrą, turi šias autorių teises:

© „Red Hat, Inc., 2006.

Dalių autorių teisės © „Massachusetts Institute of Technology", 2006.

Visos teisės saugomos.

Platinti ir naudoti pirminio kodo ir dvejetaine forma, su pakeitimais arba be jų leidžiama, tik jeigu laikomasi šių sąlygų:

* Platinamas pirminis kodas turi turėti anksčiau nurodytą įspėjimą apie autorių teises, šį sąlygų sąrašą ir toliau pateikiamą atsakomybės atsisakymą.

* Platinant dvejetaine forma, dokumentacijoje ir (arba) kitoje su platinamu gaminiu pridedamoje medžiagoje turi būti anksčiau nurodytas įspėjimas apie autorių teises, šis sąlygų sąrašas ir toliau pateikiamas atsakomybės atsisakymas.

* Nei „Red Hat, Inc." pavadinimas, nei bendraautorių vardai negali būti naudojami pavadinant arba reklamuojant produktus, išvestus iš šios programinės įrangos, be konkretaus išankstinio rašytinio leidimo.

ŠIĄ PROGRAMINĘ ĮRANGĄ AUTORIŲ TEISIŲ TURĖTOJAI IR BENDRAAUTORIAI PATEIKIA TOKIĄ, "KOKIA YRA", IR JOKIOS IŠREIKŠTOS ARBA NUMANOMOS GARANTIJOS, ĮSKAITANT (TAČIAU NEAPSIRIBOJANT) NUMANOMAS PERKAMUMO IR ATITIKIMO TAM TIKRAI PASKIRČIAI GARANTIJAS, YRA NESUTEIKIAMOS. JOKIAIS ATVEJAIS AUTORIŲ TEISIŲ SAVININKAS ARBA JŲ BENDRAAUTORIAI NEBUS ATSAKINGI UŽ JOKIUS TIESIOGINIUS, NETIESIOGINIUS, ATSITIKTINIUS, SPECIALIUS, PAVYZDINIUS AR PASEKMINIUS NUOSTOLIUS (ĮSKAITANT, BET NEAPSIRIBOJANT, PAKAITINIŲ PREKIŲ AR PASLAUGŲ PARŪPINIMĄ; NAUDOJIMO, DUOMENŲ AR PELNO NUOSTOLIUS; ARBA VERSLO NUTRAUKIMĄ), NORS IR SUKELTUS, IR JOKIA ATSAKOMYBĖS TEORIJA, AR SUTARTIMI, GRIEŽTA ATSAKOMYBE, AR DELIKTU (ĮSKAITANT NEATSARGUMĄ AR KITUS ATVEJUS), IŠKYLANČIUS BET KOKIU BŪDU NAUDOJANT ŠIĄ PROGRAMINĘ ĮRANGĄ, NET JEIGU BUVO PERSPĖTA APIE ŠIŲ NUOSTOLIŲ GALIMYBĘ.

Dalims, finansuojamoms „Sandia National Laboratory" ir sukurtoms „Michigan's Center for Information Technology Integration" universitete, įskaitant PKINIT įdiegimą, taikoma ši licencija:

© 2006–2007

MIČIGANO UNIVERSITETO REGENTAI

VISOS TEISĖS SAUGOMOS

Leidimas yra suteiktas naudoti, kopijuoti, sukurti išvestinius darbus ir pakartotinai platinti šią programinę įrangą ir tokius išvestinius darbus bet kokiu tikslu tik tuomet, jei Mičigano universiteto pavadinimas nėra naudojamas reklamose ar publikacijose platinant šią programinę įrangą be konkretaus, rašytinio išankstinio įgaliojimo. Jeigu anksčiau pateiktas įspėjimas apie autorių teises arba kokią nors kitą Mičigano universiteto identifikaciją yra įtrauktas kokioje nors šios programinės įrangos dalyje, tuomet turi būti įtrauktas toliau pateiktas atsakomybės atsisakymas.

ŠI PROGRAMINĖ ĮRANGA PATEIKIAMA TOKIA, KOKIA YRA, BE MIČIGANO UNIVERSITETO JOS TINKAMUMO BET KOKIAM TIKSLUI UŽTIKRINIMO IR BE JOKIOS MIČIGANO UNIVERSITETO GARANTIJOS, TIEK IŠREIKŠTOS, TIEK NUMANOMOS, ĮSKAITANT BE IŠLYGŲ NUMANOMAS PERKAMUMO BEI TINKAMUMO GARANTIJAS KONKREČIAM TIKSLUI. MIČIGANO UNIVERSITETO REGENTAI NEBUS ATSAKINGI UŽ JOKIUS NUOSTOLIUS, ĮSKAITANT SPECIALIUS, NETIESIOGINIUS, ATSITIKTINIUS ARBA PRIEŽASTINIUS NUOSTOLIUS, SUSIJUSIUS SU BET KOKIOMIS PRETENZIJOMIS, KYLANČIOMIS IŠ ARBA SUSIJUSIOMIS SU ŠIOS PROGRAMINĖS ĮRANGOS NAUDOJIMU, NET JEIGU BUVO PRANEŠTA APIE TOKIŲ NUOSTOLIŲ GALIMYBĘ.

Faile „pkcs11.h", esančiame PKINIT kode, naudojama ši licencija:

© „g10 Code GmbH", 2006

© Andreas Jellinghaus, 2006

Šis failas yra nemokama programinė įranga; kaip specialią išimtį autorius suteikia neribotą leidimą ją kopijuoti ir (arba) platinti, su arba be pakeitimų, jeigu išsaugomas šis pranešimas.

Šis failas platinamas tikintis, kad jis bus naudingas, tačiau BE JOKIOS GARANTIJOS, tiek, kiek leidžiama įstatymais; net be numanomos garantijos dėl TINKAMUMO PARDUOTI arba TINKAMUMO KONKREČIAM TIKSLUI.

OpenLDAP

© „The OpenLDAP Foundation", 1998–2001

Visos teisės saugomos.

Pakartotinis platinimas ir naudojimas pirminiu kodu ir dvejetaine forma, su pakeitimais arba be jų, yra leidžiami tik tuo atveju, jei tai yra įgaliota „OpenLDAP" viešąja licencija. Šios licencijos kopiją galima rasti adresu http://www.OpenLDAP.org/license.html arba faile LICENSE platinamo gaminio aukščiausio lygio kataloge.

„OpenLDAP" yra „OpenLDAP Foundation" registruotasis prekių ženklas.

Atskiri failai ir (arba) pateikiami paketai gali būti saugomi kitų šalių autorių teisių ir turėti papildomų ribojimų.

Šis darbas yra išvestas iš Mičigano universiteto LDAP v3.3 versijos. Informacijos, susijusios su šia programine įranga, galima rasti: http://www.umich.edu/~dirsvcs/ldap/

Šiame darbe taip pat yra medžiagų iš viešųjų šaltinių.

Papildomos informacijos apie „OpenLDAP" galima gauti iš:

http://www.openldap.org/

arba užklausiant elektroniniu paštu:

info@OpenLDAP.org

Dalių autorių teisės © „Regents of the University of Michigan", 1992–1996.

Visos teisės saugomos.

Pakartotinis platinimas ir naudojimas pirminiu kodu ir dvejetaine forma leidžiami, jeigu išsaugomas šis pranešimas ir jei atitinkamos nuorodos yra pateikiamos į Mičigano Ann Arbor universitetą. Universiteto vardas negali būti naudojamas pavadinant ar reklamuojant gaminius, išvestus iš šios programinės įrangos, be konkretaus išankstinio rašytinio leidimo. Ši programinė įranga pateikiama tokia, "kokia yra", be išreikštų ar numanomų garantijų.

Cyrus SASL

CMU libsasl

Tim Martin

Rob Earhart

Rob Siemborski

© „Carnegie Mellon University", 2001.

Visos teisės saugomos.

Platinti ir naudoti pirminio kodo ir dvejetaine forma, su pakeitimais arba be jų leidžiama, tik jeigu laikomasi šių sąlygų:

1. Platinamas pirminis kodas turi turėti anksčiau nurodytą įspėjimą apie autorių teises, šį sąlygų sąrašą ir toliau pateikiamą atsakomybės atsisakymą.
2. Platinant dvejetaine forma, dokumentacijoje ir (arba) kitoje su platinamu gaminiu pridedamoje medžiagoje turi būti anksčiau nurodytas įspėjimas apie autorių teises, šis sąlygų sąrašas ir toliau pateikiamas atsakomybės atsisakymas.
3. Pavadinimas "Carnegie Mellon University" negali būti naudojamas pavadinant ar reklamuojant gaminius, išvestus iš šios programinės įrangos, be konkretaus išankstinio rašytinio leidimo. Dėl leidimo arba bet kokios kitos juridinės informacijos kreipkitės į „Technology Transfer" biurą
   Carnegie Mellon University
   5000 Forbes Avenue
   Pittsburgh, PA 15213-3890
   (412) 268-4387, faksas: (412) 268-7395
   tech-transfer@andrew.cmu.edu
4. Platinant bet kokia forma būtina pridėti tokį pranešimą:
   "Šiame gaminyje įdiegta programinė įranga, kurią sukūrė „Computing Services" Carnegie Mellon universitete (http://www.cmu.edu/computing/)."

CARNEGIE MELLON UNIVERSITETAS ATSISAKO VISŲ GARANTIJŲ, SUSIJUSIŲ SU ŠIA PROGRAMINE ĮRANGA, ĮSKAITANT VISAS NUMANOMAS PERKAMUMO IR TINKAMUMO GARANTIJAS, JOKIAIS ATVEJAIS CARNEGIE MELLON UNIVERSITETAS NEBUS ATSAKINGAS UŽ JOKIUS SPECIALIUS, NETIESIOGINIUS ARBA PRIEŽASTINIUS NUOSTOLIUS, ARBA BET KOKIUS KITUS NUOSTOLIUS, ATSIRADUSIUS DĖL NAUDOJIMO, DUOMENŲ ARBA PELNO NUOSTOLIŲ, VEIKDAMAS PAGAL SUTARTĮ, DĖL NEATSARGUMO ARBA KITŲ NETINKAMŲ VEIKSMŲ, KYLANČIŲ DĖL ŠIOS PROGRAMINĖS ĮRANGOS NAUDOJIMO ARBA VEIKIMO.

Smbfs

© Boris Popov, 2000, 2001

Visos teisės saugomos.

Platinti ir naudoti pirminio kodo ir dvejetaine forma, su pakeitimais arba be jų leidžiama, tik jeigu laikomasi šių sąlygų:

1. Platinamas pirminis kodas turi turėti anksčiau nurodytą įspėjimą apie autorių teises, šį sąlygų sąrašą ir toliau pateikiamą atsakomybės atsisakymą.
2. Platinant dvejetaine forma, dokumentacijoje ir (arba) kitoje su platinamu gaminiu pridedamoje medžiagoje turi būti anksčiau nurodytas įspėjimas apie autorių teises, šis sąlygų sąrašas ir toliau pateikiamas atsakomybės atsisakymas.
3. Prie visos reklaminės medžiagos, kuria aprašomos šios programinės įrangos funkcijos arba naudojimas, turi būti pateiktas šis patvirtinimas:
   Šiame gaminyje yra Boris Popov sukurta programinė įranga.

4. Nei autorių, nei bendraautorių vardai negali būti naudojami pavadinant ar reklamuojant gaminius, išvestus iš šios programinės įrangos be konkretaus išankstinio rašytinio leidimo.

ŠIĄ PROGRAMINĘ ĮRANGĄ AUTORIUS IR BENDRAAUTORIAI PATEIKIA TOKIĄ, "KOKIA YRA", IR JOKIOS IŠREIKŠTOS ARBA NUMANOMOS GARANTIJOS, ĮSKAITANT (TAČIAU NEAPSIRIBOJANT) NUMANOMAS PERKAMUMO IR ATITIKIMO TAM TIKRAI PASKIRČIAI GARANTIJAS, YRA NESUTEIKIAMOS. JOKIAIS ATVEJAIS AUTORIŲ TEISIŲ SAVININKAS ARBA BENDRAAUTORIAI NEBUS ATSAKINGI UŽ JOKIUS TIESIOGINIUS, NETIESIOGINIUS, ATSITIKTINIUS, SPECIALIUS, PAVYZDINIUS AR PASEKMINIUS NUOSTOLIUS (ĮSKAITANT, BET NEAPSIRIBOJANT, PAKAITINIŲ PREKIŲ AR PASLAUGŲ PARŪPINIMĄ; NAUDOJIMO, DUOMENŲ AR PELNO NUOSTOLIUS; ARBA VERSLO NUTRAUKIMĄ) NORS IR SUKELTUS, IR JOKIA ATSAKOMYBĖS TEORIJA, AR SUTARTIMI, GRIEŽTA ATSAKOMYBE, AR DELIKTU (ĮSKAITANT NEATSARGUMĄ AR KITUS ATVEJUS), IŠKYLANČIUS BET KOKIU BŪDU NAUDOJANT ŠIĄ PROGRAMINĘ ĮRANGĄ, NET JEIGU BUVO PERSPĖTA APIE ŠIŲ NUOSTOLIŲ GALIMYBĘ.

„SSLeay" DES dalis

© Eric Young, 1995–1996 (eay@mincom.oz.au)

Visos teisės saugomos.

Šis failas yra SSL priemonės dalis, parašyta Erico Youngo (eay@mincom.oz.au).

Ši priemonė buvo parašyta taip, kad atitiktų „Netscapes SSL" specifikaciją. Šią biblioteką ir programas galima NEMOKAMAI NAUDOTI KOMERCINIAIS IR NEKOMERCINIAIS TIKSLAIS, jeigu laikomasi toliau nurodytų sąlygų.

Autorių teisės ir toliau priklauso Ericui Youngui ir dėl to negalima pašalinti jokių kode esančių pastabų dėl autorių teisių. Jeigu šis kodas naudojamas gaminyje, Ericas Youngas turi būti nurodomas kaip naudojamų dalių autorius. Tai gali būti nurodoma kaip tekstinis pranešimas paleidžiant programą arba su paketu pateikiamoje dokumentacijoje (elektroninėje ar tekstinėje).

Platinti ir naudoti pirminio kodo ir dvejetaine forma, su pakeitimais arba be jų leidžiama, tik jeigu laikomasi šių sąlygų:

1. Platinamas pirminis kodas turi turėti įspėjimą apie autorių teises, šį sąlygų sąrašą ir toliau pateikiamą atsakomybės atsisakymą.
2. Platinant dvejetaine forma, dokumentacijoje ir (arba) kitoje su platinamu gaminiu pridedamoje medžiagoje turi būti anksčiau nurodytas įspėjimas apie autorių teises, šis sąlygų sąrašas ir toliau pateikiamas atsakomybės atsisakymas.
3. Visa reklaminė medžiaga, aprašanti šios programinės įrangos funkcijas arba naudojimą, turi pateikti šį patvirtinimą:
   Šiame gaminyje yra Erico Youngo (eay@mincom.oz.au) sukurta programinė įranga.

ŠIĄ PROGRAMINĘ ĮRANGĄ ERICAS YOUNGAS PATEIKIA TOKIĄ, "KOKIA YRA", IR JOKIOS IŠREIKŠTOS ARBA NUMANOMOS GARANTIJOS, ĮSKAITANT (TAČIAU NEAPSIRIBOJANT) NUMANOMAS PERKAMUMO IR ATITIKIMO TAM TIKRAI PASKIRČIAI GARANTIJAS, YRA NESUTEIKIAMOS. JOKIAIS ATVEJAIS AUTORIŲ TEISIŲ SAVININKAS ARBA BENDRAAUTORIAI NEBUS ATSAKINGI UŽ JOKIUS TIESIOGINIUS, NETIESIOGINIUS, ATSITIKTINIUS, SPECIALIUS, PAVYZDINIUS AR PASEKMINIUS NUOSTOLIUS (ĮSKAITANT, BET NEAPSIRIBOJANT, PAKAITINIŲ PREKIŲ AR PASLAUGŲ PARŪPINIMĄ; NAUDOJIMO, DUOMENŲ AR PELNO NUOSTOLIUS; ARBA VERSLO NUTRAUKIMĄ) NORS IR SUKELTUS, IR JOKIA ATSAKOMYBĖS TEORIJA, AR SUTARTIMI, GRIEŽTA ATSAKOMYBE, AR DELIKTU (ĮSKAITANT NEATSARGUMĄ AR KITUS ATVEJUS), IŠKYLANČIUS BET KOKIU BŪDU NAUDOJANT ŠIĄ PROGRAMINĘ ĮRANGĄ, NET JEIGU BUVO PERSPĖTA APIE ŠIŲ NUOSTOLIŲ GALIMYBĘ.

Bet kurios viešai prieinamos versijos ar jos kodo darinių licencijos ir platinimo sąlygos negali būti keičiamos, t. y. šio kodo negalima paprasčiausiai nukopijuoti ir pateikti su kita platinimo licencija [, įskaitant GNU viešąją licenciją.]

Wide DHCPv6

© „WIDE Project", 1998 ir 1999.

Visos teisės saugomos.

Platinti ir naudoti pirminio kodo ir dvejetaine forma, su pakeitimais arba be jų leidžiama, tik jeigu laikomasi šių sąlygų:

1. Platinamas pirminis kodas turi turėti anksčiau nurodytą įspėjimą apie autorių teises, šį sąlygų sąrašą ir toliau pateikiamą atsakomybės atsisakymą.
2. Platinant dvejetaine forma, dokumentacijoje ir (arba) kitoje su platinamu gaminiu pridedamoje medžiagoje turi būti anksčiau nurodytas įspėjimas apie autorių teises, šis sąlygų sąrašas ir toliau pateikiamas atsakomybės atsisakymas.

3. Nei projekto pavadinimas, nei jo autorių vardai negali būti naudojami pavadinant ar reklamuojant gaminius, išvestus iš šios programinės įrangos be konkretaus išankstinio rašytinio leidimo.

ŠIĄ PROGRAMINĘ ĮRANGĄ PROJEKTAS IR JO AUTORIAI PATEIKIA TOKIĄ, "KOKIA YRA", IR JOKIOS IŠREIKŠTOS ARBA NUMANOMOS GARANTIJOS, ĮSKAITANT (TAČIAU NEAPSIRIBOJANT) NUMANOMAS PERKAMUMO IR ATITIKIMO TAM TIKRAI PASKIRČIAI GARANTIJAS, YRA NESUTEIKIAMOS. JOKIAIS ATVEJAIS PROJEKTAS ARBA JO AUTORIAI NEBUS ATSAKINGI UŽ JOKIUS TIESIOGINIUS, NETIESIOGINIUS, ATSITIKTINIUS, SPECIALIUS, PAVYZDINIUS AR PASEKMINIUS NUOSTOLIUS (ĮSKAITANT, BET NEAPSIRIBOJANT, PAKAITINIŲ PREKIŲ AR PASLAUGŲ PARŪPINIMĄ; NAUDOJIMO, DUOMENŲ AR PELNO NUOSTOLIUS; ARBA VERSLO NURAUKIMĄ) NORS IR SUKELTUS, IR JOKIA ATSAKOMYBĖS TEORIJA, AR SUTARTIMI, GRIEŽTA ATSAKOMYBE, AR DELIKTU (ĮSKAITANT NEATSARGUMĄ AR KITUS ATVEJUS), IŠKYLANČIUS BET KOKIU BŪDU NAUDOJANT ŠIĄ PROGRAMINĘ ĮRANGĄ, NET JEIGU BUVO PERSPĖTA APIE ŠIŲ NUOSTOLIŲ GALIMYBĘ.

OpenSLP

© „Caldera Systems, Inc., 2000

Visos teisės saugomos.

Platinti ir naudoti pirminio kodo ir dvejetaine forma, su pakeitimais arba be jų leidžiama, tik jeigu laikomasi šių sąlygų:

Platinamas pirminis kodas turi turėti anksčiau nurodytą įspėjimą apie autorių teises, šį sąlygų sąrašą ir toliau pateikiamą atsakomybės atsisakymą.

Platinant dvejetaine forma, dokumentacijoje ir (arba) kitoje su platinamu gaminiu pridedamoje medžiagoje turi būti anksčiau nurodytas įspėjimas apie autorių teises, šis sąlygų sąrašas ir toliau pateikiamas atsakomybės atsisakymas.

Nei Caldera Systems pavadinimas, nei jos bendraautorių vardai negali būti naudojami pavadinant ar reklamuojant gaminius, išvestus iš šios programinės įrangos be konkretaus išankstinio rašytinio leidimo.

ŠIĄ PROGRAMINĘ ĮRANGĄ AUTORIŲ TEISIŲ TURĖTOJAI IR BENDRAAUTORIAI PATEIKIA TOKIĄ, "KOKIA YRA", IR JOKIOS IŠREIKŠTOS ARBA NUMANOMOS GARANTIJOS, ĮSKAITANT (TAČIAU NEAPSIRIBOJANT) NUMANOMAS PERKAMUMO IR ATITIKIMO TAM TIKRAI PASKIRČIAI GARANTIJAS, YRA NESUTEIKIAMOS. JOKIAIS ATVEJAIS AUTORIŲ TEISIŲ SAVININKAS ARBA JŲ BENDRAAUTORIAI NEBUS ATSAKINGI UŽ JOKIUS TIESIOGINIUS, NETIESIOGINIUS, ATSITIKTINIUS, SPECIALIUS, PAVYZDINIUS AR PASEKMINIUS NUOSTOLIUS (ĮSKAITANT, BET NEAPSIRIBOJANT, PAKAITINIŲ PREKIŲ AR PASLAUGŲ PARŪPINIMĄ; NAUDOJIMO, DUOMENŲ AR PELNO NUOSTOLIUS; ARBA VERSLO NUTRAUKIMĄ), NORS IR SUKELTUS, IR JOKIA ATSAKOMYBĖS TEORIJA, AR SUTARTIMI, GRIEŽTA ATSAKOMYBE, AR DELIKTU (ĮSKAITANT NEATSARGUMĄ AR KITUS ATVEJUS), IŠKYLANČIUS BET KOKIU BŪDU NAUDOJANT ŠIĄ PROGRAMINĘ ĮRANGĄ, NET JEIGU BUVO PERSPĖTA APIE ŠIŲ NUOSTOLIŲ GALIMYBĘ.

Autorių teisės

KONICA MINOLTA, INC. pasilieka spausdinimo tvarkyklių autorių teises.

© KONICA MINOLTA, INC. 2015. Visos teisės saugomos.

Pastaba

Visą arba dalį naudotojo vadovo be leidimo spausdinti draudžiama.

KONICA MINOLTA, INC. neprisiima atsakomybės dėl įvykių, kuriuos sukėlė spausdinimo sistemos arba naudotojo vadovo naudojimas.

Naudotojo vadove pateikiama informacija gali būti keičiama iš anksto neįspėjus.

1.10 Programinės įrangos galutinio naudotojo sutartis

PRIEŠ ATSISIŲSDAMI, DIEGDAMI AR NAUDODAMI PROGRAMINĘ ĮRANGĄ ATIDŽIAI PERSKAITYKITE TOLIAU PATEIKIAMĄ LICENCIJOS SUTARTĮ. PROGRAMINĖS ĮRANGOS ATSISIUNTIMAS, DIEGIMAS IR NAUDOJIMAS YRA LAIKOMAS TEISĖTU SUTIKIMU SU TOLIAU PATEIKIAMAIS TERMINAIS. JEI SU JAIS NESUTINKATE, NEBANDYKITE PROGRAMINĖS ĮRANGOS ATSISIŲSTI, ĮDIEGTI AR NAUDOTI.

1. PROGRAMINĖ ĮRANGA
   „Programinė įranga" – tai ši kompiuterinė programa (programinė įranga), neatsižvelgiant į platinimui naudojamą kanalą, t. y. nesvarbu, ar atsisiunčiate nemokamai (gali būti skaitmeniniu būdu koduotų, aparato skaitomų, keičiamo schemos šrifto dydžio duomenų, kurie koduojami specialiu formatu) arba įsigyjate DVD diske ar kitoje fizinėje duomenų laikmenoje, kartu su visais kodais, metodikomis, programinės įrangos įrankiais, formatu, struktūra, koncepcija, metodais ir idėjomis, susijusiomis su šia kompiuterine programa ir visa susijusia dokumentacija.
2. AUTORIŲ TEISIŲ IR INTELEKTINĖS NUOSAVYBĖS TEISĖS
   Tai licencijos sutartis, ne pirkimo pardavimo sutartis. „Konica Minolta Business Solutions Europe GmbH" (toliau – „Konica Minolta") priklauso (arba teises pagal licenciją suteikė kiti savininkai (toliau – „Konica Minolta" licencijos išdavėjai) programinės įrangos autorių teisės ir kitos intelektinės nuosavybės teisės, todėl visos teisės į programinę įrangą ir iš jos pagamintas kopijas priklauso „Konica Minolta" arba „Konica Minolta" licencijos išdavėjui. Jokiomis aplinkybėmis šia sutartimi jums nėra suteikiamos jokios programinės įrangos autorių ir (arba) intelektinės nuosavybės teisės, kurios priklauso „Konica Minolta" arba „Konica Minolta" licencijos išdavėjui. Išskyrus šioje sutartyje nurodytus atvejus, jums nesuteikiamos jokios teisės į šios programinės įrangos patentus, autorių teises, prekių pavadinimus, prekių ženklus (registruotus ar neregistruotus) ar kokios nors kitos su programine įranga susijusios teisės, franšizės teisės arba licencijos. Programinė įranga yra saugoma autorių teisių įstatymų ir tarptautinių sutarčių.
3. LICENCIJA
   „Konica Minolta" šiuo dokumentu jums suteikia, o jūs sutinkate priimti neišskirtinę, neperduodamą ir ribotą licenciją, todėl galite:
   (i) programinę įrangą diegti ir naudoti tik savo kompiuteryje (-iuose), prijungtame prie vidinio tinklo su gaminiu, kuriam ši programinė įranga yra skirta;
   (ii) leisti anksčiau aprašytų kompiuterių naudotojams naudotis programine įranga, jei galite užtikrinti, kad visi naudotojai laikysis šios sutarties sąlygų;
   (iii) naudoti programinę įrangą tik savo darbo ar asmeniniams reikalams;
   (iv) sukurti vieną programinės įrangos kopiją atsargai arba diegdami, kad būtų lengviau programinę įrangą naudoti įprastai pagal paskirtį;
   (v) perduoti programinę įrangą kitai šaliai kartu su ja perduodant šios sutarties kopiją ir visus dokumentus, be to, a) kartu kitai šaliai turite atiduoti kitas programinės įrangos kopijas arba jas sunaikinti, (b) toks perdavimas nutraukia licencijos sutartį tarp jūsų ir „Konica Minolta", (c) turite pasirūpinti, kad kita šalis sutiktų laikytis šios sutarties sąlygų. Jei kita šalis nesutinka su šiomis sąlygomis, programinės įrangos kopijas jai perduoti negalite.
4. APRIBOJIMAI
   (1) Be išankstinio rašytinio „Konica Minolta" sutikimo negalite:
   (i) naudoti, kopijuoti, modifikuoti, jungti arba perduoti programinės įrangos kopijų, išskyrus čia nurodytus atvejus;
   (ii) atlikti apgrąžos inžineriją, apgrąžos kūrimo ir sudarymo procesus arba kaip nors kitaip analizuoti programinę įrangą, išskyrus pagal įstatymus leidžiamus atvejus;
   (iii) suteikti papildomą licenciją, išnuomoti ar platinti programinę įrangą arba jos kopiją;
   (iv) pašalinti, naudoti arba keisti kokius nors programinės įrangoje naudojamus prekių ženklus, logotipus, autorių teisių ar kitų nuosavybės teisių pranešimus, legendas, simbolius ar etiketes.
   (2) Sutinkate, kad programinės įrangos neeksportuosite jokia forma pažeisdami taikytinus įstatymus ir teisės aktus, susijusius su šalies eksporto kontrole.
5. RIBOTOSIOS GARANTIJOS
   Programinė įranga jums pateikiama tokia, kokia yra, be jokių garantijų. Šios sutarties sąlygos pakeičia bet kokias kitas tiesiogines ar numatomas garantijas, o „Konica Minolta", jos filialai ir „Konica Minolta" licencijos išdavėjas atsisako visų tiesioginių ir numanomų garantijų dėl programinės įrangos, įskaitant tiesiogines galimybės parduoti, tinkamumo tam tikram tikslui ir trečiųjų šalių teisių nepažeidžiamumo garantijas, bet tuo neapsiribojant. Šis atsisakymas suteikti garantiją nepanaikina jums įstatymais suteikiamų teisių. Jei atsakomybės negalima atsisakyti pagal galiojančius įstatymus, atsakomybės atsisakymas bus taikomas jums tik tiek, kiek leidžiama pagal įstatymus.
6. TEISIŲ GYNIMO BŪDŲ APRIBOJIMAI
   Jokiomis aplinkybėmis „Konica Minolta", jos filialai ir „Konica Minolta" licencijos išdavėjas nebus atsakingi už prarastą pelną, prarastus duomenis ar kokius nors kitus netiesioginius, specialiuosius, baudžiamuosius ar pasekminius nuostolius, kurių atsiranda naudojantis arba nesant galimybei naudotis programine įranga, net jei „Konica Minolta", jos filialai, įgaliotieji pardavėjai ar „Konica Minolta" licenci-

jos išdavėjai buvo informuoti apie tokių nuostolių galimybę, arba jūsų pretenzijas, pateiktas dėl trečiųjų šalių ieškinio.

7. NUTRAUKIMAS
Šią licencijos sutartį galite bet kuriuo metu nutraukti sunaikindami programinę įrangą ir visas turimas jos kopijas. Ši sutartis taip pat nutraukiama, jei nesilaikote čia pateikiamų sąlygų. Nutraukus sutartį turite nedelsiant sunaikinti visas turimas programinės įrangos kopijas.

8. TAIKOMI ĮSTATYMAI
Šiai sutarčiai taikomi šalies, kurioje programinė įranga perduodama pradiniam klientui, įstatymai.

9. SUTARTIES TAIKYMO IŠLYGA
Jei kompetentingos jurisdikcijos teismo ar administracinės institucijos sprendimu kuri nors iš sutarties dalių pripažįstama neteisėta ar negaliojančia, toks sprendimas neturės įtakos likusioms sutarties dalims, todėl likusios sutarties sąlygoms bus be išimčių taikomos ir galios.

10. NOTICE TO US GOVERNMENT END USERS
The Software is a "commercial item," as that term is defined at 48 C.F.R. 2.101 (October 1995), consisting of "commercial computer software" and "commercial computer software documentation," as such terms are used in 48 C.F.R. 12.212 (September 1995). Consistent with 48 C.F.R. 12.212 and 48 C.F.R. 227.7202-1 through 227.7202-4 (June 1995), all U.S. Government End Users shall acquire the Software with only those rights set forth herein.

JŪS PATVIRTINATE, KAD PERSKAITĖTE ŠIĄ SUTARTĮ, JĄ SUPRATOTE BEI SUTINKATE LAIKYTIS JOS SĄLYGŲ. NĖ VIENA IŠ ŠALIŲ NEPRIVALO PRIIMTI JOKIŲ KITŲ TEIGINIŲ AR PAREIŠKIMŲ, KURIE NESUTAMPA SU ŠIOS SUTARTIES SĄLYGOMIS. JOKIE ŠIOS SUTARTIES PATAISYMAI NEĮSIGALIOJA TOL, KOL JŲ RAŠTU NEPATVIRTINA IR NEPASIRAŠO ABIEJŲ ŠALIŲ ĮGALIOTIEJI ATSTOVAI.

2 Apie šį aparatą

2 Apie šį aparatą

2.1 Apie naudojimo instrukcijas

Šio produkto naudojimo instrukcijos sukurtos kaip spausdintas vadovas ir "Naudojimo instrukcijos DVD".

Spausdintame vadove aptariame aspektai, kurie leis greičiau pradėti naudotis šiuo aparatu. Jei reikia išsamesnės informacijos apie funkcijas ir priežiūrą, skaitykite naudojimo instrukciją "naudojimo instrukcijos DVD diske".

Naudojimo instrukcijos DVD diske

[Trumpoji instrukcija]

Šiame vadove aprašytos naudojimo procedūros ir dažniausiai naudojamos funkcijos, kad galėtumėte iškart pradėti naudotis šiuo įrenginiu.

[Naudojimo instrukcijos – Kopijavimas]

Šiame vadove išsamiai aprašyta, kaip dirbti kopijavimo režimu, ir šio aparato nustatymai.

- Originalų ir kopijavimo popieriaus specifikacijos
- Kopijavimo funkcijos
- Šio aparato priežiūra
- Gedimų šalinimas

[Naudojimo instrukcijos – Faksas]

Šiame vadove išsamiai aprašomos fakso funkcijos.

- G3 fakso funkcija
- Jungtinio tinklo faksas
- PC-FAX

[Naudojimo instrukcijos – Spausdinimas]

Šiame vadove išsamiai aprašomos spausdintuvo funkcijos.

- Spausdintuvo funkcija
- Spausdintuvo tvarkyklės įdiegimas

[Naudojimo instrukcijos – Skenavimas]

Šiame vadove išsamiai aprašomos skenavimo funkcijos.

- Skenavimo funkcija
- TWAIN/WIA skenavimo tvarkyklės nustatymas
- Skenavimas tinkle (el. paštu TX, FTP TX ir SMB TX)
- Nuskaityti i USB

[Naudojimo instrukcijos – Tinklo administratorius]

Šiame vadove išsamiai aprašomi kiekvienos tinklą naudojančios funkcijos nustatymo metodai.

- Tinklo parametrai
- Nustatymai naudojant "PageScope" interneto ryšį

2.2 Šio aparato funkcijos

bizhub 226 – tai skaitmeninis nespalvotas MFP, kuris padeda efektyviai atlikti spausdinimo darbus biure ar kitoje vietoje. Šis MFP atlieka kopijavimo, fakso, skenavimo ir spausdinimo funkcijas, kurios ypač svarbios įmonės darbui, be to, jame yra tinklo funkcija, kuri padeda efektyviai valdyti dokumentus.

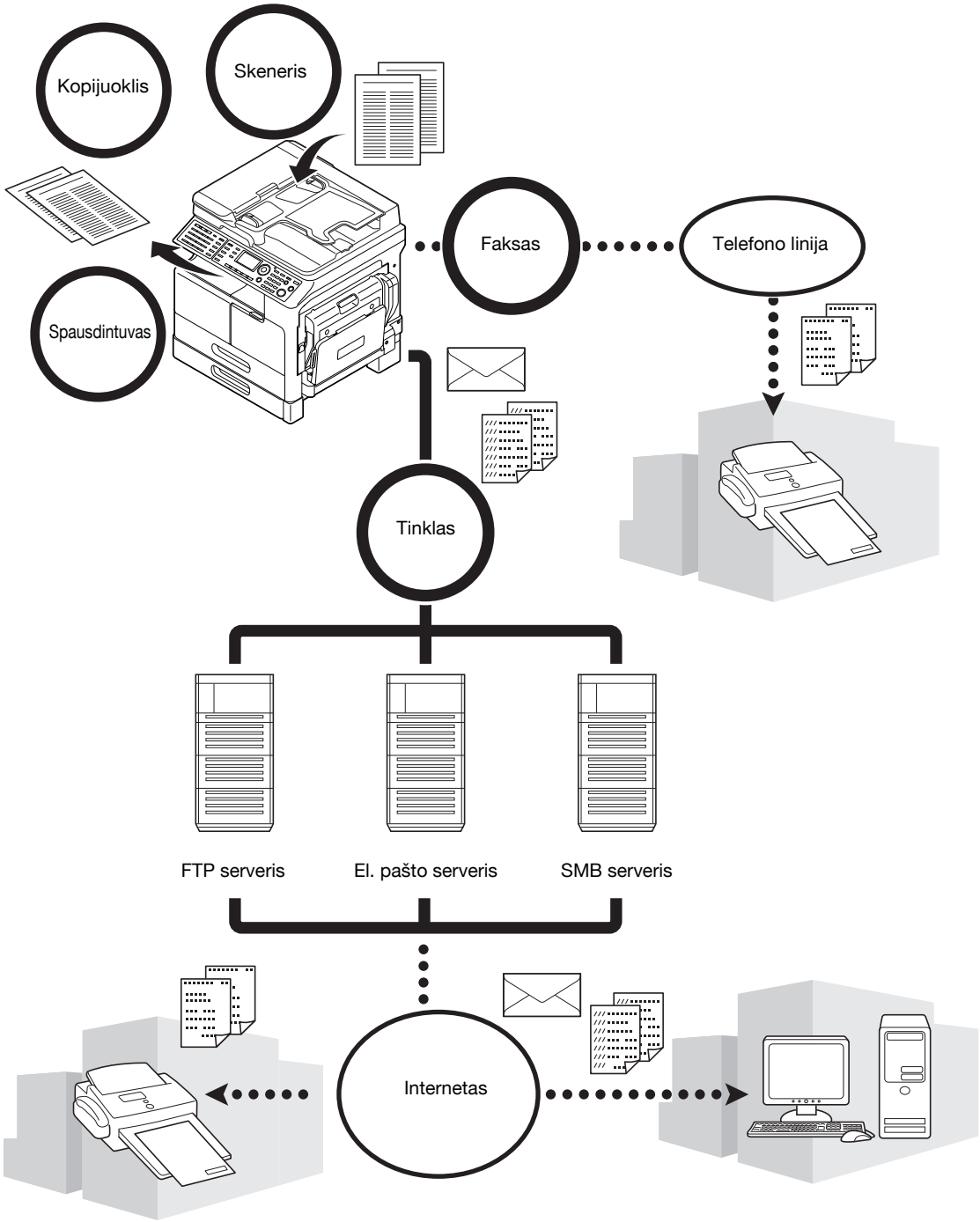

Kopijavimo funkcijos

Naudojantis šia funkcija daromos aukštos kokybės kopijos didele sparta. Be to, funkcijų įvairovė sumažina išlaidas bei pagerina jūsų biuro efektyvumą.

Spausdintuvo funkcija

Ši funkcija suteikia galimybę laisvai spausdinti duomenis iš kompiuterio per USB sąsają ar tinklą kaip bendrai naudojamu spausdintuvu. Spausdindami duomenis galite susikonfigūruoti įvairius parametrus, tokius kaip popieriaus formatas, vaizdo kokybė ir išdėstymas. Spausdintuvo tvarkyklę galima lengvai įdiegti iš DVD-ROM, pateikiamo su šiuo aparatu.

Fakso funkcija

Naudojantis šia funkcija originalas, nuskenuotas šiuo aparatu, siunčiamas į paskirties vietą. Originalą galite siųsti kaip el. pašto priedą naudodami internetinę fakso persiuntimo funkciją. Be to, galite jį siųsti vienu metu į daug paskirties vietų arba peradresuoti gautus faksus.

Įdiegę fakso tvarkyklę, galėsite tiesiogiai siųsti faksą iš kompiuterio. Norint naudoti fakso funkciją, reikalingi atskirai įsigyjami **FAX Kit FK-510** ir **Išplėstinis valdymo skydas MK-749**.

Tinklo funkcija

Ši funkcija suteikia galimybę naudotis šiuo aparatu kaip bendrai naudojamu spausdintuvu arba lengvai siųsti duomenis, nuskenuotus šiuo aparatu, į paskirties vietą tinklu. Galima naudoti **Valdymo skydą** siunčiant duomenis į FTP serverį arba siunčiant juos kaip el. pašto priedą.

Norint naudoti tinklo funkciją, reikalingi atskirai įsigyjami įrenginiai: **tinklo plokštė NC-504** arba **vaizdo valdiklis IC-209** ir **išplėstinis valdymo skydas MK-749**.

Skenavimo funkcija

Ši funkcija greitai konvertuoja popierinius dokumentus į spalvotus skaitmeninius duomenis. Galite lengvai siųsti konvertuotus duomenis tinklu. Šis aparatas gali būti naudojamas kaip skeneris su daugeliu programinės įrangos produktų, kurie yra suderinami su TWAIN sąsaja.

Norint naudoti skenavimo funkciją, reikalingi atskirai įsigyjami įrenginiai: **tinklo plokštė NC-504** arba **vaizdo valdiklis IC-209** ir **išplėstinis valdymo skydas MK-749**.

2.3 Valdymo skydas

Kiekvieno valdymo skydo komponento pavadinimas ir funkcija

Valdymo skydas turi **Ekrano** sritį, kurioje rodomi pranešimai ir aparatiniai klavišai, tokie kaip **Startas** ir **Išvalyti/Stop**. Šiame skyriuje aprašomos šių klavišų funkcijos.

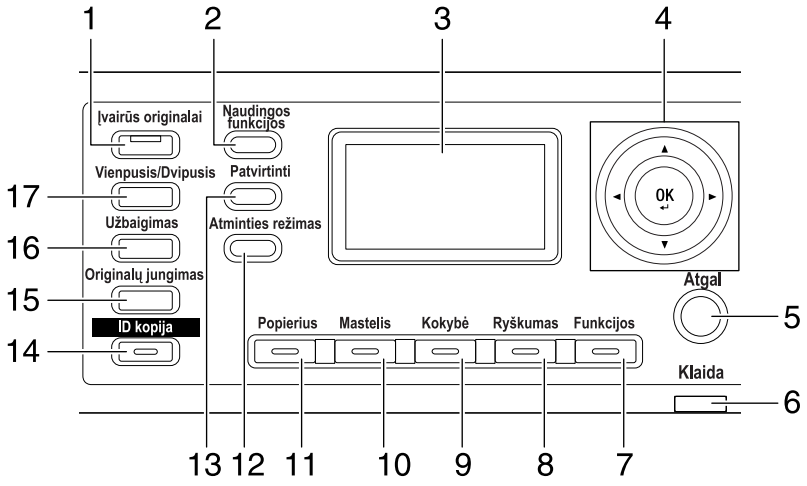

Nr.	Pavad.	Funkcijos
1	**Įvairūs originalai**	Paspauskite šį klavišą norėdami nurodyti įvairių originalų režimą.
2	**Naudingos funkcijos**	Paslaugų lange galima konfigūruoti šiuos parametrus: Aparato nustatymas, popieriaus šaltinio nustatymas, pasirinkto dydžio atmintis, būgno džiovinimas, administratoriaus valdymas, 1 kopijavimo nustatymas ir 2 kopijavimo nustatymas, skambučių registravimas, faksų registravimas, fax tx naudojimas, fax rx naudojimas, ataskaitos, skenavimo nustatymas
3	**Ekranas**	Rodo kopijų kiekį, mastelio reikšmę, paslaugų langą, piktogramas ir klaidų pranešimus.
4	**▲, ▼, ◀, ▶** **OK**	Mygtukais ▲, ▼, ◀ arba ▶ galite perkelti parinkčių elementus **ekrane** arba pakeisti nustatymus. Paspauskite **OK**, kad įvestumėte nustatymus.
5	**Atgal**	Paspauskite šį klavišą, kad grįžtumėte į ankstesnį ekraną.
6	**Klaida**	Ši lemputė šviečia arba mirksi įvykus klaidai.
7	**Funkcijos**	Paspauskite šį klavišą norėdami konfigūruoti sudėtingesnius kopijavimo nustatymus, pvz., kopijavimą su įrišimo padėtimi.
8	**Ryškumas**	Paspauskite šį klavišą norėdami nurodyti raišką, kuria norite skenuoti kopijuojamą originalą.
9	**Kokybė**	Paspauskite šį klavišą norėdami pasirinkti originalo vaizdo kokybę iš [TEKSTAS], [FOTO] ir [TEKSTAS/FOTO].
10	**Mastelis**	Paspauskite šį klavišą norėdami padidinti arba sumažinti vaizdą kopijavimo režimu.
11	**Popierius**	Paspauskite šį klavišą norėdami pasirinkti naudojamą popieriaus dėklą.
12	**Atminties režimas**	Paspauskite šį klavišą norėdami užregistruoti arba įjungti sukonfigūruotą kopijavimo funkciją.
13	**Patvirtinti**	Paspauskite šį klavišą norėdami patvirtinti skaitiklį ar ryšio rezultatą arba atspausdinti ataskaitą.
14	**ID kopija**	Paspauskite šį klavišą norėdami kopijuoti į vieną lapą priekinės ir galinės pusės kortelės dydžio originalo turinį, pavyzdžiui, vairuotojo pažymėjimą.

Nr.	Pavad.	Funkcijos
15	**Originalų jungimas**	Paspauskite šį klavišą norėdami nukopijuoti keleto puslapių originalą į vieną lapą.
16	**Užbaigimas**	Paspauskite šį klavišą norėdami pasirinkti kopijavimo baigimo režimą.
17	**Vienpusis/Dvipusis**	Paspauskite šį klavišą norėdami naudoti vienpusio arba dvipusio spausdinimo funkciją.

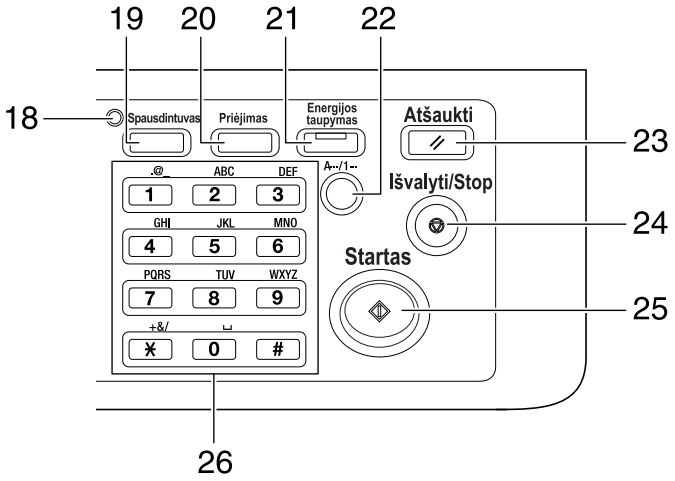

Nr.	Pavad.	Funkcijos
18	**Spausdintuvo indikatorius**	Šis indikatorius užsidega žaliai, kai aparatas veikia spausdinimo režimu.
19	**Spausdintuvas**	Paspauskite šį klavišą norėdami naudoti spausdintuvo režimą.
20	**Priėjimas**	Paspauskite šį klavišą norėdami naudoti paskyros stebėjimą.
21	**Energijos taupymas**	Paspauskite šį klavišą norėdami pereiti į miego režimą.
22	**A.../1...**	Paspauskite šį klavišą norėdami perjungti tarp skaičių ir raidžių, kuriuos įvedate **klaviatūra**.
23	**Atšaukti**	• Paspauskite šį klavišą norėdami atkurti visus nustatymus, kuriuos įvedėte **valdymo skyde**. (Išskyrus registruotus nustatymus) • Paspauskite šį klavišą norėdami ištrinti užduotis, kurias šiuo metu konfigūruojate.
24	**Išvalyti/Stop**	• Paspauskite šį klavišą norėdami ištrinti skaičių, kurį šiuo metu įrašote. • Paspauskite šį klavišą norėdami sustabdyti besitęsiančią kopijavimo procedūrą. • Paspauskite šį klavišą norėdami sustabdyti spausdinimą iš kompiuterio.
25	**Startas**	• Paspauskite šį klavišą norėdami pradėti kopijavimo procedūrą. • Paspaudus šį klavišą, kai aparatas šyla, paleidžiama kitos kopijos užduoties funkcija. • Šis klavišas užsidega mėlynai, kai aparatas yra pasiruošęs priimti kopijavimo užduotį, ir užsidega oranžine spalva, kai aparatas nėra pasiruošęs pradėti kopijuoti.
26	**Klaviatūra**	• Nustatyti kopijų skaičių. • Įvesti įvairius parametrus.

Išplėstinis valdymo skydas MK-749 (papildoma įranga)

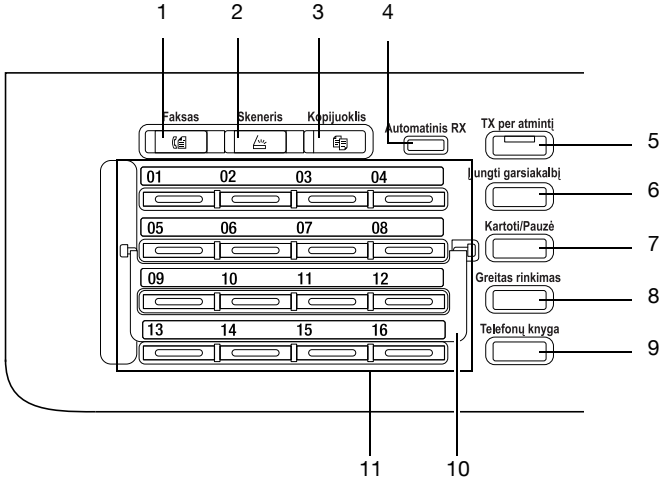

Nr.	Pavad.	Funkcijos
1	**Faksas**	Paspauskite šį klavišą norėdami pereiti į fakso režimą. Užsidegs žalia lemputė ir taip parodys, kad įrenginys veikia fakso režimu.
2	**Skeneris**	Paspauskite šį klavišą norėdami pereiti į skenavimo režimą. Užsidegs žalia lemputė ir taip parodys, kad įrenginys veikia skenavimo režimu. (Šia funkcija galima naudotis, tik kai yra įdiegta **tinklo plokštė NC-504** arba **vaizdo valdiklis IC-209**.)
3	**Kopijuoklis**	Paspauskite šį klavišą norėdami pereiti į kopijavimo režimą. Užsidegs žalia lemputė ir taip parodys, kad įrenginys veikia kopijavimo režimu.
4	**Automatinis RX indikatorius**	Šis indikatorius užsidega žaliai, kai aparatas nustatytas Auto RX režimu.
5	**TX per atmintį**	Paspauskite šį klavišą norėdami konfigūruoti TX atmintį. Ši lemputė dega žaliai, kai TX atminties režimas įjungtas.
6	**Įjungti garsiakalbį**	Paspauskite šį klavišą norėdami nustatyti aparato būseną, kai telefono ragelis gali būti pakeltas. Dar kartą paspaudus šį klavišą aparatas grįžta į būseną, kai telefono ragelis gali būti padėtas.
7	**Kartoti/Pauzė**	• Paspauskite šį klavišą norėdami paskambinti paskutiniam pašnekovui, kuriam skambinote. • Šia funkcija galite naudotis, kol laukiate, kad galėtumėte paskambinti iš vietinės linijos į išorinę arba gauti informacijos iš informacinės tarnybos.
8	**Greitas rinkimas**	Paspauskite šį klavišą norėdami rinkti fakso numerį, anksčiau registruotą greitojo rinkimo atmintyje.
9	**Telefonų knyga**	Paspauskite šį klavišą kad būtų rodoma informacija registruota rinkimo vienu paspaudimu, grupinio rinkimo ir greitojo rinkimo atmintyje.
10	**Switching Plate (Komutacijos skydas)**	Naudokite šį skydą norėdami pasirinkti **Rinkimo vienu paspaudimu klavišas** numerius. Kai **komutacijos skydas** yra uždarytas žemyn, gali būti naudojami rinkimo vienu paspaudimu klavišai nuo 01 iki16. Kai jis yra atidarytas aukštyn, gali būti naudojami rinkimo vienu paspaudimu klavišai nuo 17 iki 32.
11	**Rinkimo vienu paspaudimu klavišas**	• Paspauskite šį klavišą norėdami skambinti iš anksto registruotam pašnekovui. • Naudokite klavišus nuo 01 iki 32 norėdami konfigūruoti **Rinkimo vienu paspaudimu klavišas** ir grupinio rinkimo nustatymus. • Naudokite klavišus nuo 29 iki 32 norėdami konfigūruoti užprogramuoto rinkimo nustatymus.

2.4 Darbas su valdymo skydu

Keisdami nustatymus, naudokite ▲, ▼, ◀ arba ▶ šiame aparate, norėdami perkelti žymeklį. Norėdami įvesti pasirinktą nustatymą, paspauskite **OK**.

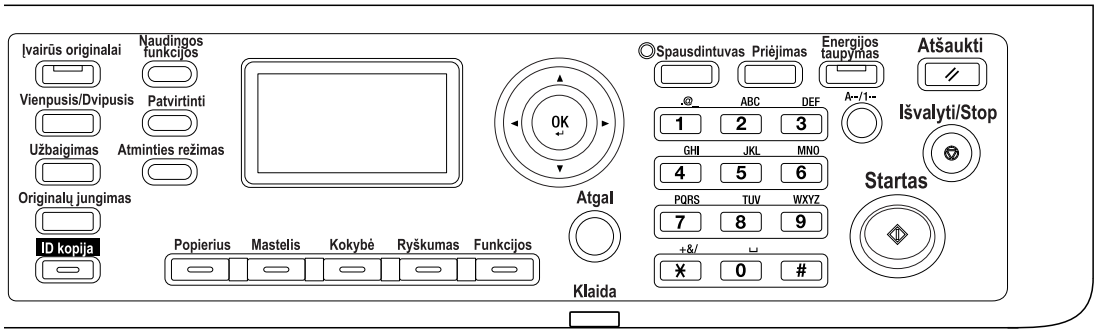

Mastelio santykio nustatymas

Toliau aprašomas darbas su **valdymo skydu**, kaip pavyzdį naudojant procedūrą, nurodančią mastelio santykį.

1 Paspauskite mygtuką **Mastelis**.

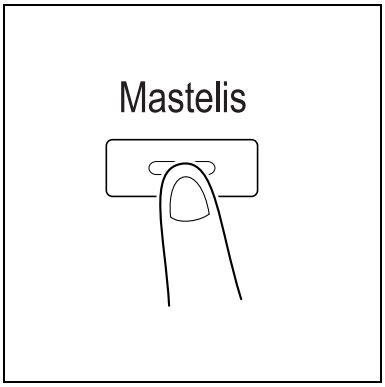

2 Paspauskite ▼ vieną kartą, tada paspauskite **OK**.

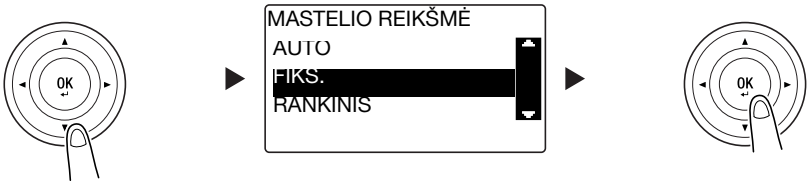

3 Paspauskite ▼ du kartus, tada paspauskite **OK**.

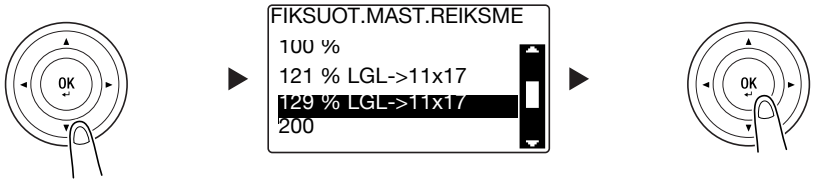

Mastelio reikšmė nurodyta.

Patarimai

- Šiame dokumente anksčiau nurodyta procedūra yra užrašyta kaip "Naudokite ▲▼, kad galėtumėte pasirinkti, tada paspauskite **OK**". Norėdami pataisyti atliktą veiksmą, paspauskite **Atgal**, kad grįžtumėte į ankstesnį ekraną.

2.5 Maitinimo įjungimas/išjungimas

Maitinimo įjungimas

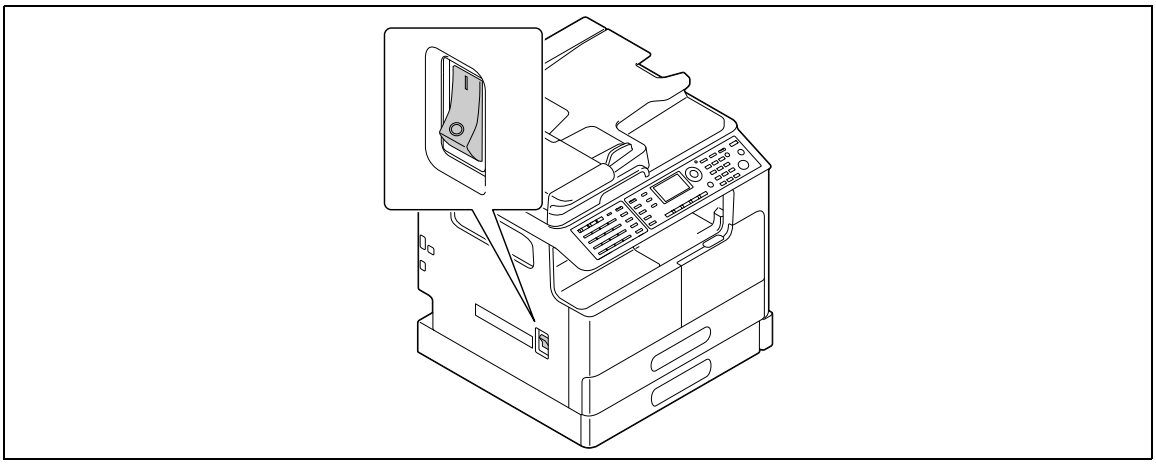

Maitinimo išjungimas

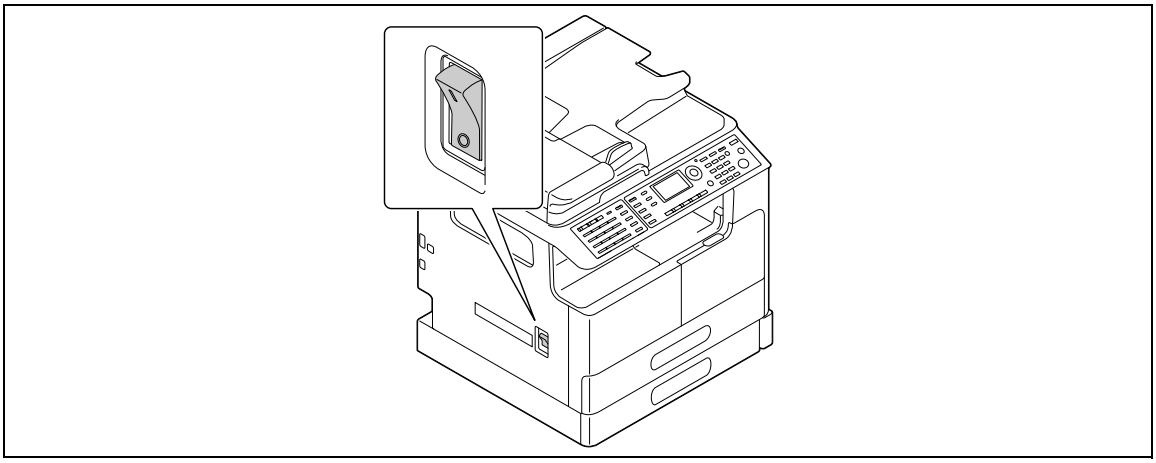

Patarimai

- Miego režimu **Energijos taupymas** lemputė šviečia žaliai ir **ekranas valdymo skyde** išsijungia. Šio aparato miego būsena išsijungia, kai paspaudžiate bet kurį klavišą **valdymo skyde**. Jums nereikia įjungti ir išjungti maitinimo.
- Neišjunkite maitinimo, kai naudojate fakso funkciją. Dėl to nutrūks faksogramos priėmimas.
- Neišjunkite maitinimo, kai vyksta spausdinimas. Dėl to gali užstrigti popierius.
- Jeigu išjungsite maitinimą, kai šis aparatas veikia, nuskenuoti, siunčiami arba gaunami duomenys dings ir eilėje laukiančios užduotys bus panaikintos.

Informacija

Jei reikia išsamios informacijos apie maitinimo įjungimą/išjungimą, žiūrėkite 2 skyrių [Naudojimo instrukcijos – Kopijavimas].

2.6 Originalo nustatymas

Galite įkelti originalus į šį aparatą dėdami po vieną lapą ant **originalo stiklo** arba įdėdami daugiau lapų į **ADF**.

Originalo padėjimas ant originalo stiklo

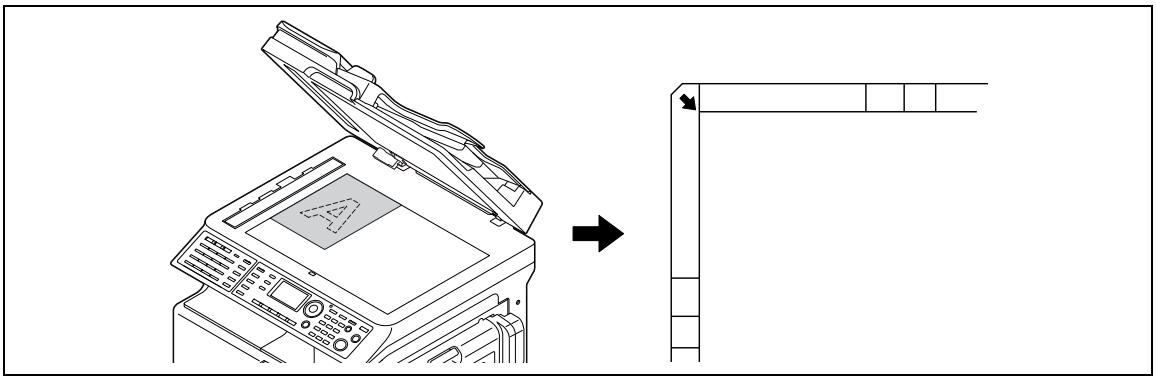

1 Atidarykite **ADF** ir padėkite ant jo originalą.

- ➔ Originalą padėkite ta puse, kurią norite kopijuoti, žemyn.
- ➔ Padėkite originalą palei **originalo skalę**, esančią **originalo stiklo** kairėje ir viršuje.
- ➔ Kai dedate permatomą originalą (kaip OHP skaidrią plėvelę) arba ploną originalą (kopijavimo popierių), ant originalo viršaus uždėkite baltą popieriaus lapą.
- ➔ Jei reikia informacijos apie originalų, kuriuos galima dėti ant **originalo stiklo**, dydžius, žiūrėkite 3 skyrių [Naudojimo instrukcijos – Kopijavimas].

2 Atsargiai uždarykite **ADF**.

Taip pat galite padėti knygą ant **originalo stiklo**.

Jei reikia išsamios informacijos apie šią procedūrą, žiūrėkite 3 skyrių [Naudojimo instrukcijos – Kopijavimas].

Originalo įdėjimas į ADF

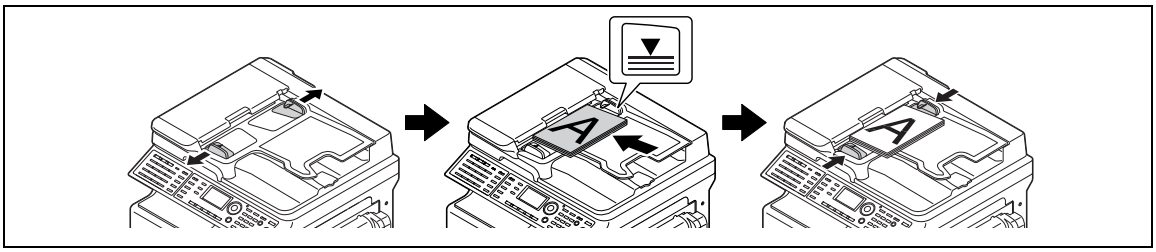

1 Atidarykite **šoninį dėklą** ir įdėkite originalą.

- ➔ Originalą padėkite ta puse, kurią norite kopijuoti, nukreipta aukštyn.
- ➔ Nedėkite daugiau nei 70 lapų į **ADF** vienu metu ir nepridėkite tiek lapų, kad krūvos viršus būtų aukščiau nei ▼ žymė. Dėl to gali užstrigti popierius arba gali būti sugadinti originalai arba aparatas.
- ➔ Apie originalo dydžius, kuriuos galima dėti į **ADF**, žiūrėkite 3 skyrių [Naudojimo instrukcijos – Kopijavimas].

2 Pakoreguokite **šoninį dėklą** pagal originalo dydį.

- ➔ Jeigu originalas netinkamai įdėtas, jis gali būti įvedamas netiesiai.
- ➔ Be to, į **ADF** galite dėti įvairius originalus. Jei reikia išsamios informacijos apie šią procedūrą, žiūrėkite 3 skyrių [Naudojimo instrukcijos – Kopijavimas].

Informacija

Jeigu įdėtų originalų kryptis skiriasi nuo į popieriaus dėklą įdėto popieriaus krypties, nurodykite originalo kryptį (originalo įdėjimo kryptį). Kitaip dalis originalo vaizdo gali būti neatspausdinta. Jei reikia išsamios informacijos apie originalo kryptį, žiūrėkite 4 skyrių [Naudojimo instrukcijos – Kopijavimas].

2.7 Popieriaus įdėjimas

Popieriaus įdėjimas į 1 kasetę

1 Ištraukite **1 kasetę**.

➔ Spauskite keltuvo plokštę žemyn, kol ji "spragtelės" ir užsifiksuos.

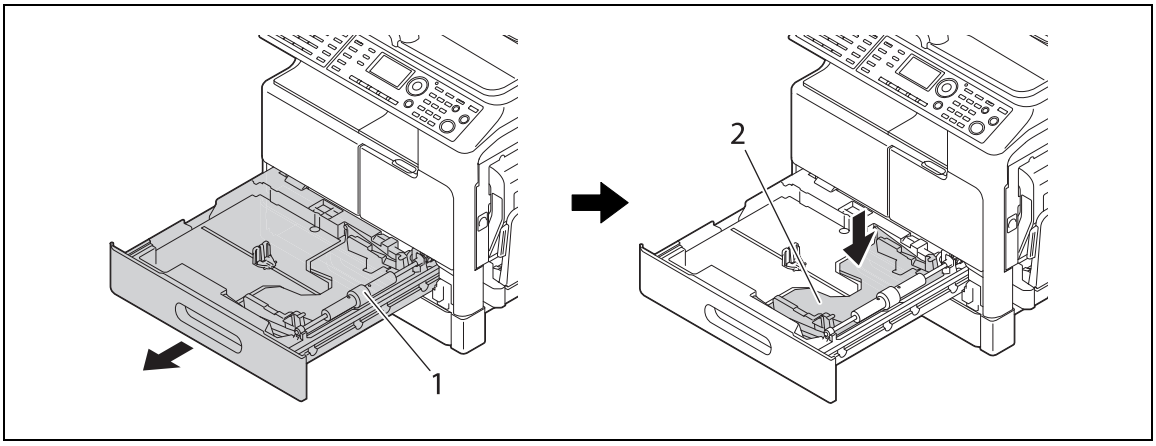

1 Popieriaus paėmimo velenėlis
2 Pakelkite plokštę

PASTABA
Rankomis nelieskite popieriaus įtraukimo volelio paviršiaus.

2 Įdėkite popierių ir pakoreguokite šonines kreipiamąsias.

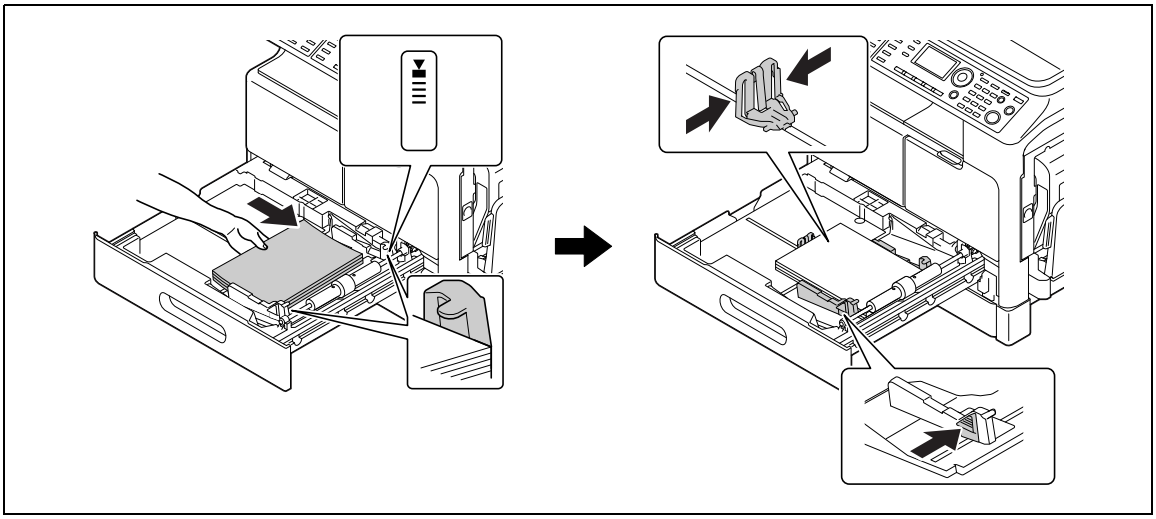

➔ Pastumkite šoninę kreipiamąją pagal popieriaus dydį.
➔ Įdėkite popierių taip, kad ta pusė, ant kurios norite spausdinti, būtų nukreipta aukštyn.
➔ Būtinai dėkite popierių po ąsele, kad krūvos aukštis neviršytų ▼ ženklo.
➔ Gali būti įdėta iki 250 lakštų paprasto popieriaus.
➔ Gali būti įdėta iki 20 lakštų storo popieriaus.
➔ Gali būti įdėta iki 10 OHP skaidrios plėvelės lapų.
➔ Gali būti įdėta iki 10 vokų.

Informacija
Jei reikia išsamios informacijos kaip įdėti popierių į 1 kasetę, žiūrėkite 3 skyrių [Naudojimo instrukcijos – Kopijavimas].

Popieriaus įdėjimas į 2 kasetę, 3 kasetę, 4 kasetę arba 5 kasetę (pasirenkama)

1 Ištraukite kasetę.

➔ Spauskite keltuvo plokštę žemyn, kol ji "spragtelės" ir užsifiksuos.

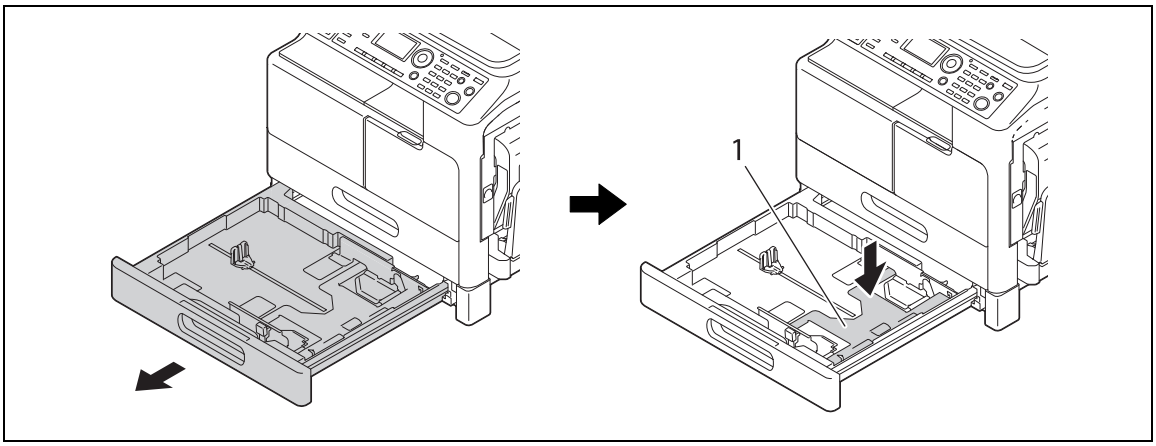

1 Keltuvo plokštė

2 Įdėkite popierių ir pakoreguokite šonines kreipiamąsias.

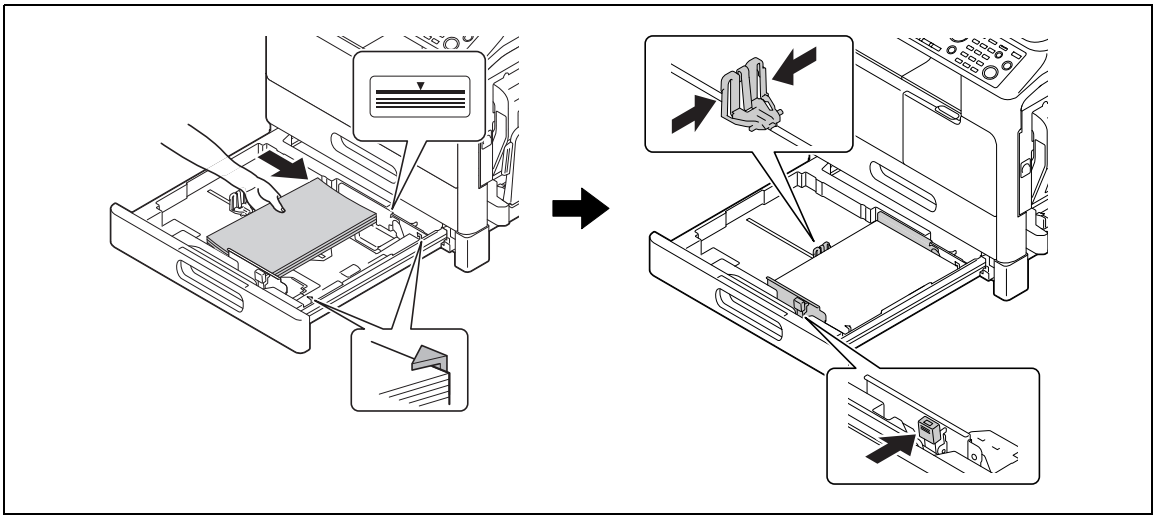

➔ Pastumkite šoninę kreipiamąją pagal popieriaus dydį.
➔ Įdėkite popierių taip, kad ta pusė, ant kurios norite spausdinti, būtų nukreipta aukštyn.
➔ Būtinai dėkite popierių po ąsele, kad krūvos aukštis neviršytų ▼ ženklo.
➔ Gali būti įdėta iki 250 lakštų paprasto popieriaus.
➔ Specialaus popieriaus (storo popieriaus, OHP skaidrių plėvelių arba vokų) negalima dėti.

Informacija

*Jei reikia išsamios informacijos, kaip dėti popierių į **2 kasetę**, **3 kasetę**, **4 kasetę** arba **5 kasetę**, žiūrėkite 3 skyrių [Naudojimo instrukcijos – Kopijavimas].*

Popieriaus įdėjimas į rankinio padavimo dėklą

Galite dėti paprastą popierių, OHP skaidrias plėveles, vokus arba kitokį popierių į **rankinio tiekimo dėklą**. Toliau aprašoma procedūra, kaip dėti paprastą popierių į **rankinio tiekimo dėklą**.

Patarimai

- Jei dedate kitokį nei paprastą popierių, turite nurodyti popieriaus tipą **valdymo skyde**.

1 Įdėkite popierių ir pakoreguokite šonines kreipiamąsias.

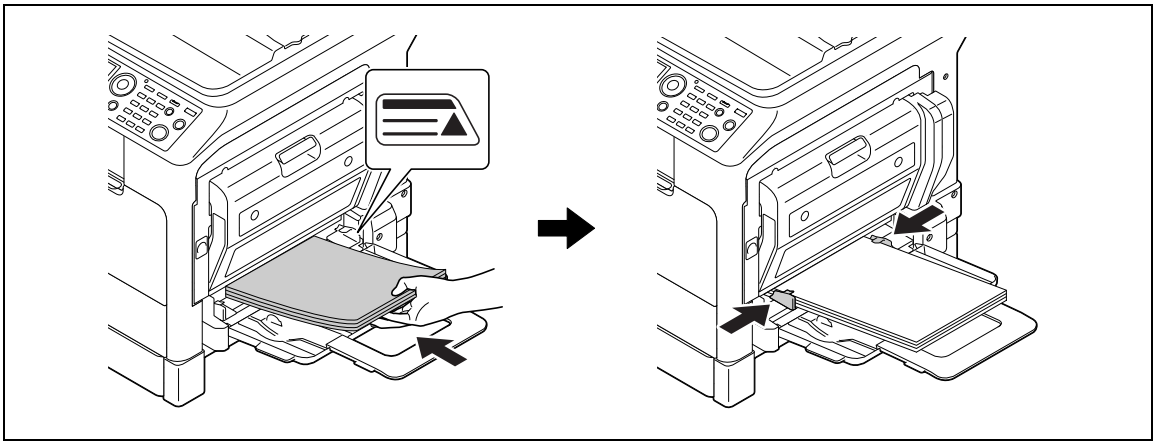

➔ Įdėkite popierių, nukreipę pusę, ant kurios bus kopijuojama, žemyn.
➔ Prieš įdėdami įsitikinkite, kad visi popieriaus lapai yra lygūs.
➔ Pastumkite kreipiamąją pagal popieriaus dydį.
➔ Nedėkite lapų tiek, kad krūvos viršus būtų aukščiau nei ▲ žymė.
➔ Gali būti įdėta iki 100 lakštų paprasto popieriaus.
➔ Gali būti įdėta iki 20 lakštų storo popieriaus.
➔ Gali būti įdėta iki 20 OHP skaidrios plėvelės lapų.
➔ Gali būti įdėta iki 10 vokų.

2 **Valdymo skyde** nurodykite popierių.

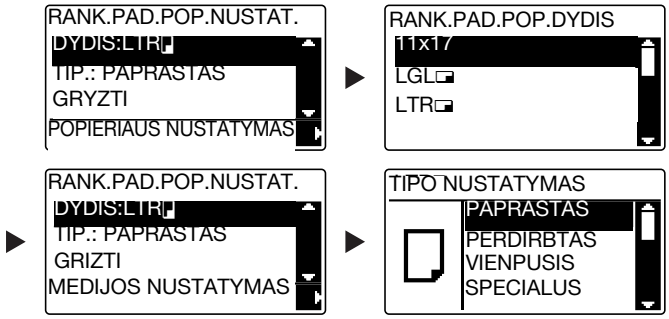

➔ Klavišais ▲▼ pasirinkite [DYDIS], tada paspauskite ▶.
➔ Klavišais ▲▼ pasirinkite popieriaus dydį, tada paspauskite **OK**.
➔ Klavišais ▲▼ pasirinkite [TIP.], tada paspauskite ▶.
➔ Klavišais ▲▼ pasirinkite popieriaus tipą, tada paspauskite **OK**.

Informacija

*Jei reikia išsamios informacijos, kaip dėti popierių į **rankinio tiekimo dėklą**, žiūrėkite 4 skyrių [Naudojimo instrukcijos – Kopijavimas].*

2.8 Užstrigusio popieriaus pašalinimas

Jeigu popierius užstringa šiame aparate, užsidega **Klaida** indikatorius **valdymo skyde** ir atsiranda pranešimas. Būtinai prieš šalindami užstrigusį popierių pažiūrėkite į **ekraną**, kad sužinotumėte užstrigimo vietą.

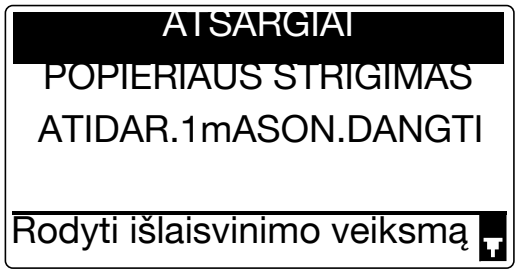

Pranešimas, nurodantis užstrigimo vietą, bus rodomas **ekrane**.

Pranešimas	**Užstrigimo vieta**
[Atidarykite 1-ą šoninį dangtį]	• Pagrindiniame įrenginyje • **Rankinio tiekimo dėklas** • **Kasetė 1**
[Atidarykite 2-ą šoninį dangtį]	**Kasetė 2**
[Atidarykite 3-ią šoninį dangtį]	**Kasetė 3**
[Atidarykite 4-ą šoninį dangtį]	**Kasetė 4**
[Atidarykite 5-ą šoninį dangtį]	**Kasetė 5**
[Atidarykite dokumento tiekimo dangtį]	**ADF**
[Atidarykite dvipusio įtaiso dangtį]	**Automatinis dvipusis įtaisas**

Užstrigusio popieriaus šalinimas pagrindinio įrenginio rankinio tiekimo dėkle arba 1 kasetėje

Toliau aprašoma procedūra kaip šalinti užstrigusį popierių pagrindinio įrenginio **rankinio tiekimo dėkle** arba **1 kasetėje**.

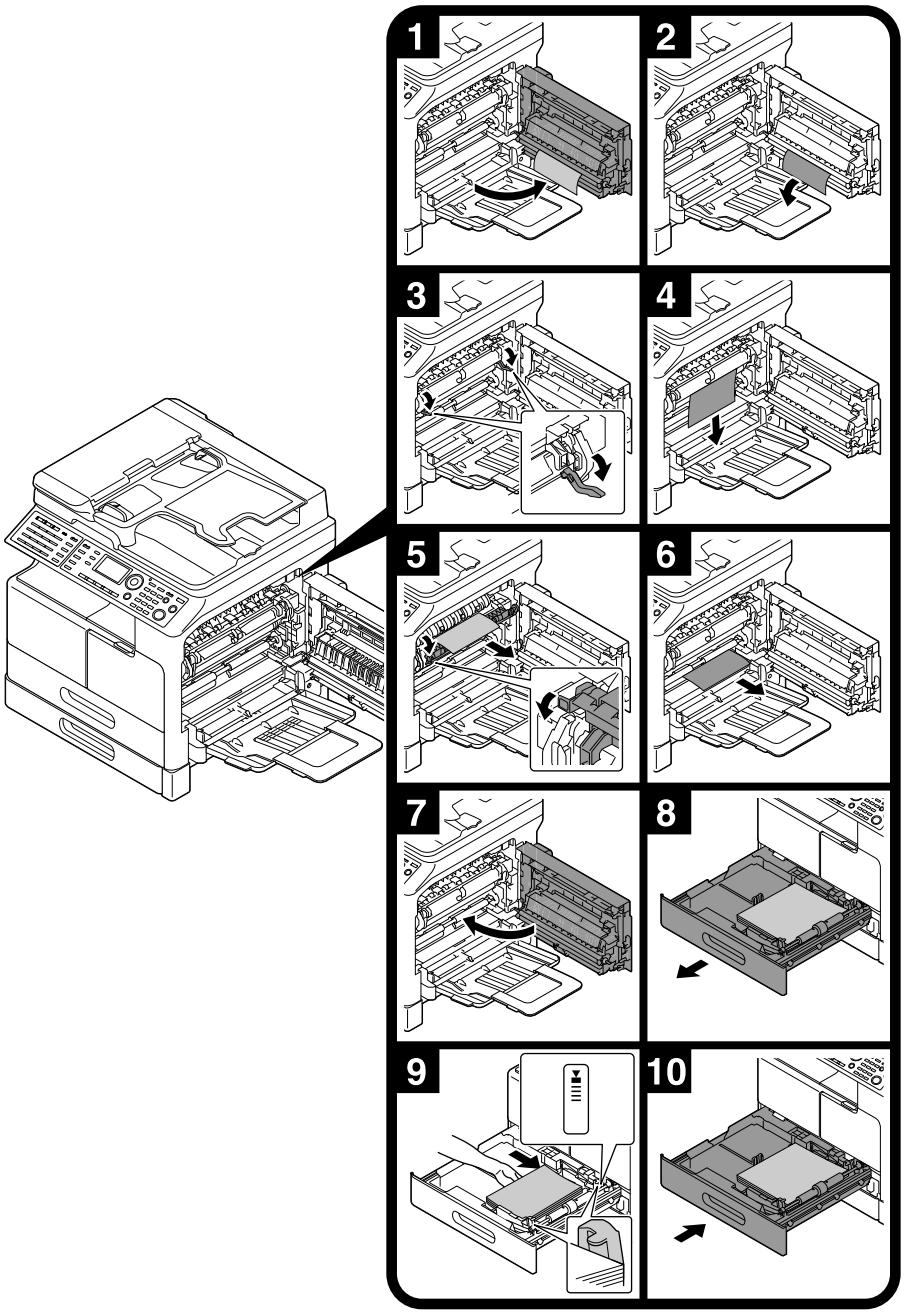

Patarimai

- Sritis apie kaitinimo įrenginį karšta. Kad nenusidegintumėte nelieskite kitų dalių, nei nurodyta procedūroje. Jei palietėte karštą komponentą, iškart atšaldykite odą šaltu vandeniu ir kreipkitės į gydytoją.
- Liesdami perdavimo volelio paviršių galite pabloginti kopijų vaizdo kokybę. Rankomis nelieskite popieriaus perdavimo volelio paviršiaus.
- Atpalaiduodami prispaudimo ir surišimo svirtelę, laikykite žalią svirtelės dalį.
- Liesdami kopijuoklio būgno paviršių galite pabloginti kopijų vaizdo kokybę. Rankomis nelieskite kopijuoklio būgno paviršiaus.

⚠ **ATSARGIAI**

- Šio gaminio viduje yra vietų, kuriose temperatūra yra aukšta, – jas palietus galima nudegti. Tikrindami įrenginio vidų ir ieškodami gedimų, pavyzdžiui, netinkamai paduodamo popieriaus, nelieskite vietų (aplink kaitinimo įrenginį ir pan.), kurios pažymėtos įspėjamąja etikete „Caution HOT" (Atsargiai – KARŠTA). Galite nusideginti.

Užstrigusio popieriaus šalinimas iš 2 kasetės, 3 kasetės, 4 kasetės arba 5 kasetės

Toliau aprašoma užstrigusio popieriaus šalinimo procedūra iš **2 kasetės**, **3 kasetės**, **4 kasetės** arba **5 kasetės**.
2 kasetė naudojama pagal tolimesnį paaiškinimą. Su **3 kasete**, **4 kasete** ir **5 kasete** atlikite tą pačią procedūrą.

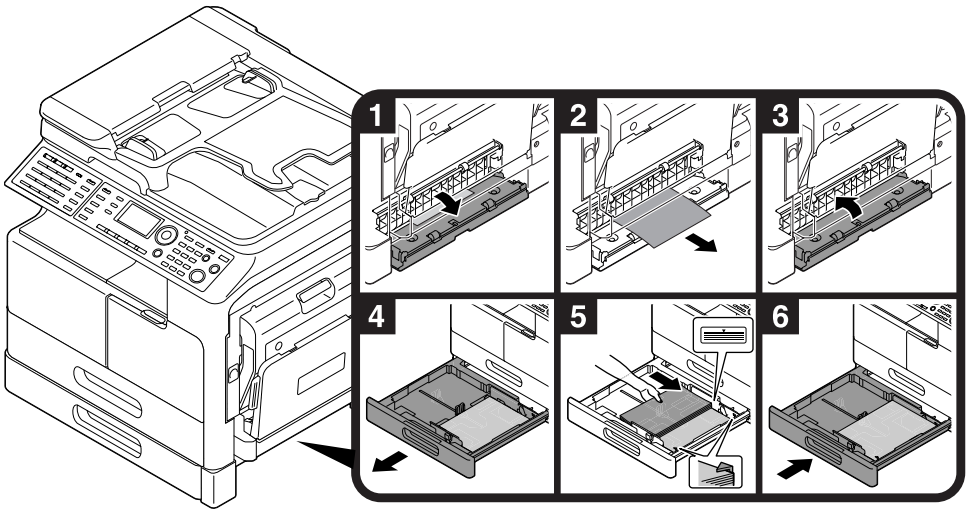

Užstrigusio popieriaus šalinimas iš ADF

Toliau aprašoma užstrigusio popieriaus šalinimo procedūra iš **ADF**.

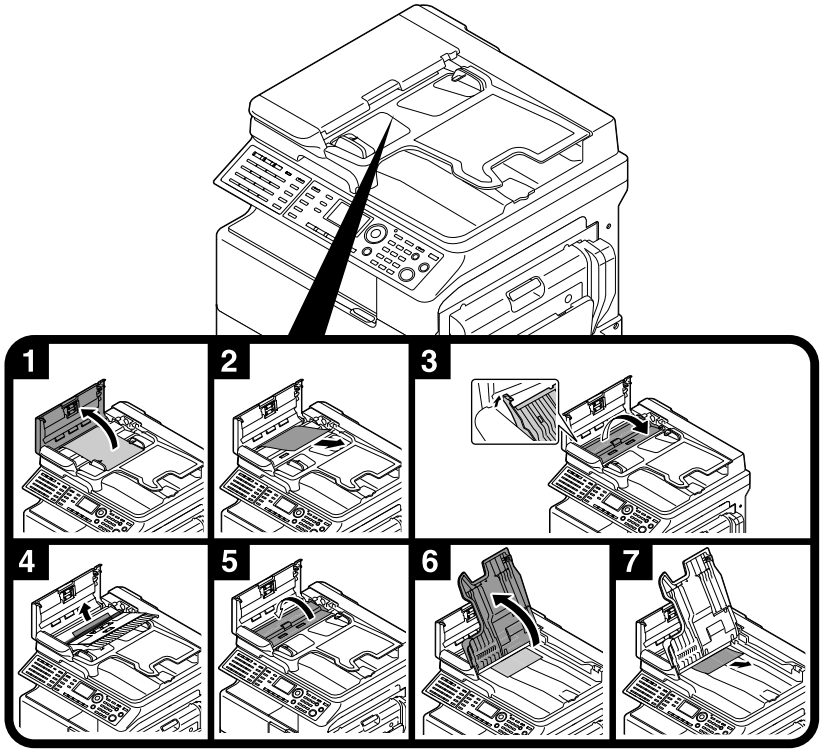

Užstrigusio popieriaus šalinimas iš automatinio dvipusio įtaiso

Toliau aprašoma užstrigusio popieriaus šalinimo procedūra iš **automatinio dvipusio įtaiso**.

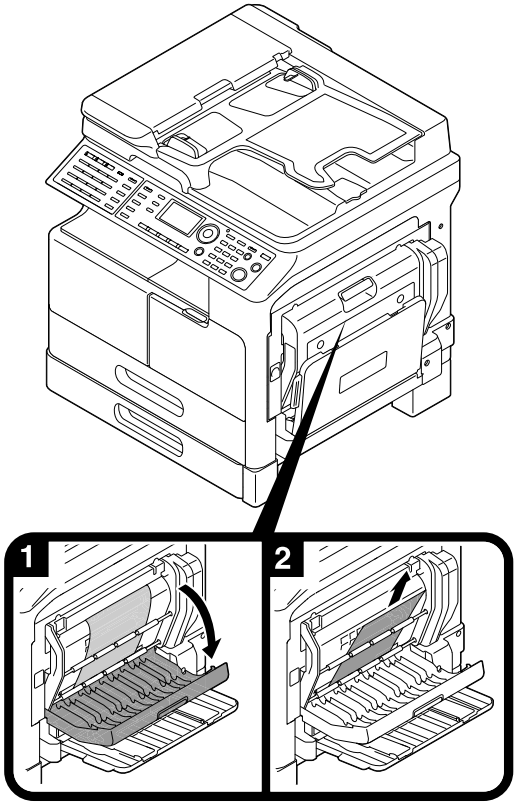

2.9 Eksploatacinių medžiagų keitimas

Dažų buteliuko keitimas

Kai dažai išsieikvoja, šviečia **Klaida** indikatorius **valdymo skyde** ir atsiranda pranešimas. Kai atsiranda pranešimas, pakeiskite **dažų buteliuką** nauju.

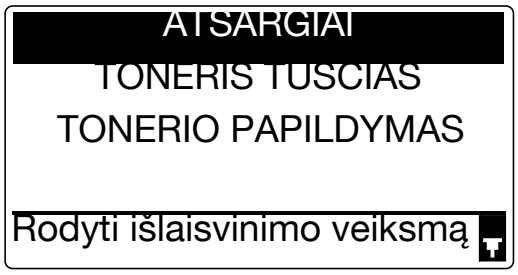

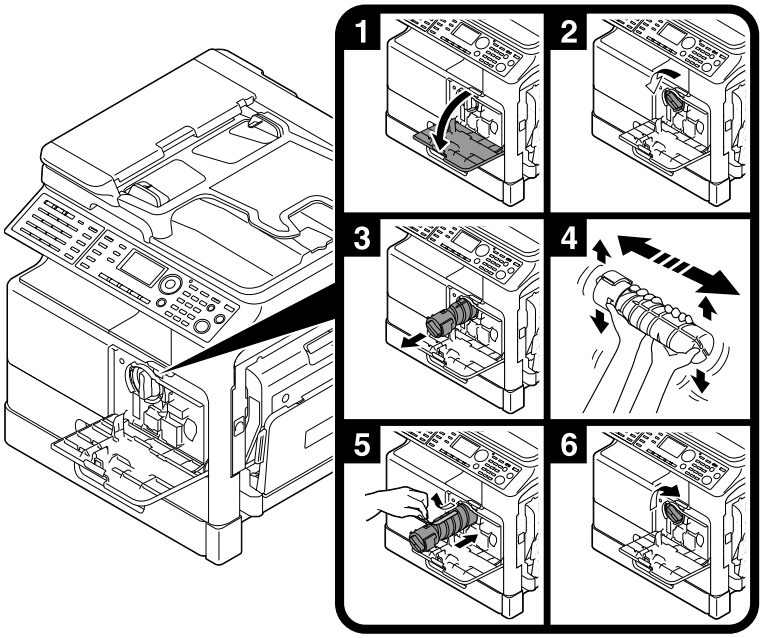

Patarimai

- Keisdami **dažų buteliuką** būtinai naudokite šiam aparatui skirtą **dažų buteliuką**. Naudojant kitokį **dažų buteliuką** galima sugadinti aparatą. Norėdami gauti daugiau informacijos kreipkitės į techninės priežiūros atstovą.
- Jūsų techninės priežiūros tarnybos atstovas surenka tuščius **dažų buteliukus**. Laikykite tuščius dažų buteliukus atskiroje pakuotės dėžutėje. Neišmeskite buteliukų.
- Prieš įdėdami naują **dažų buteliuką**, gerai jį pakratykite 5–10 kartų į šalis bei aukštyn ir žemyn.

⚠ DĖMESIO

- Nemeskite dažų kasetės ar talpyklos su dažais (pvz., dažų kasetėmis ir spausdinimo įrenginiais) į atvirą liepsną. Karšti dažai gali ištikšti ir nudeginti ar padaryti kitokios žalos.

⚠ ATSARGIAI

- Dažų kasečių dalių (pvz., dažų kasečių ir spausdinimo įrenginių) nepalikite vaikams pasiekiamoje vietoje. Palaižius šias dalis arba nurijus dažų gali sutrikti jūsų sveikata.
- Dažų kasečių dalių (pvz., dažų kasetės ir spausdinimo įrenginio) nelaikykite šalia prietaisų, kurie yra jautrūs magnetizmui, pavyzdžiui, prie matavimo įrangos ir duomenų saugojimo prietaisų, kitaip jie gali veikti netinkamai. Šie įtaisai gaminį gali sugadinti.
- Nebandykite per jėgą atidaryti su dažų kasete susijusių dalių (pvz., dažų kasečių ir spausdinimo įrenginių). Jei dažai išsipils iš dažų buteliuko, saugokitės, kad jų neįkvėptumėte arba jų nepatektų ant odos.
- Jei dažų užtikšta ant odos ar drabužių, gerai nuplaukite muilu ir vandeniu.
- Jei dažų įkvėpsite, išeikite į gryną orą ir kelis kartus išskalaukite burną dideliu kiekiu vandens. Jei pajuntate tokį simptomą kaip kosulys, kreipkitės pagalbos į gydytoją.
- Jei dažų patenka į akis, nedelsdami 15 min. plaukite jas po tekančiu vandeniu. Jei sudirginimas nepraeina, kreipkitės į gydytoją.
- Jei dažų prarysite, išskalaukite burną ir išgerkite kelias stiklines vandens. Prireikus kreipkitės į gydytoją.

2.10 Papildomų parinkčių konfigūracija

Šiame skyriuje aprašomos papildomos parinktys, kurias galima įdiegti šiame aparate.

Įdiegę papildomų parinčių galėsite patenkinti įvairius savo biuro poreikius.

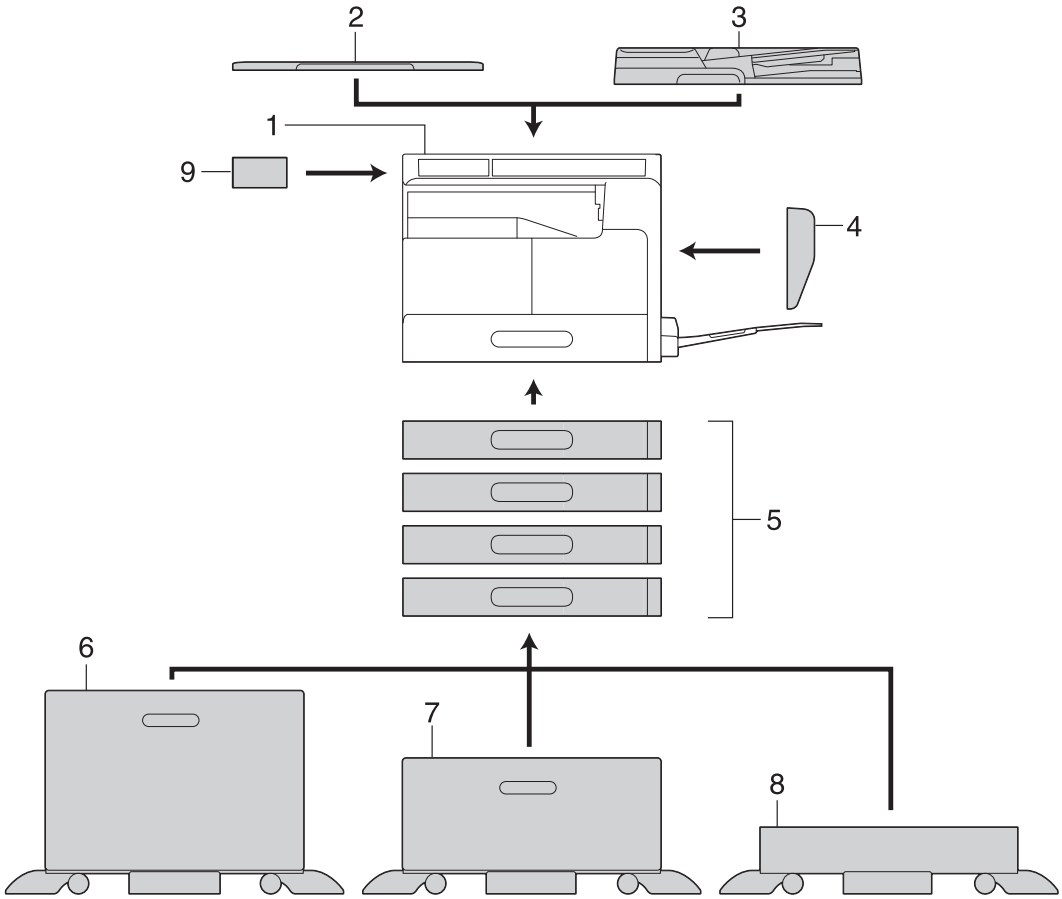

Nr.	Pavad.	Apibūdinimas
1	Pagrindinis įtaisas	Originalas nuskenuojamas skenerio skyriuje, o nuskenuotas vaizdas atspausdinamas spausdintuvo skyriuje. Pagrindinis įtaisas toliau šiame vadove vadinamas "šiuo aparatu", "pagrindiniu įrenginiu" arba **bizhub 226**.
2	**Originalo dangtis OC-512**	Prispaudžia įdėtus originalus. Šis įrenginys toliau šiame vadove vadinamas **originalo dangčiu**.
3	**Dvipusis automatinis dokumentų tiektuvas DF-625**	Automatiškai paduoda ir skenuoja originalus pagal puslapius. Šis įrenginys automatiškai apverčia ir skenuoja dvipusius originalus. Šis įrenginys toliau šiame vadove vadinamas **ADF**.
4	**Automatinis dvipusis įtaisas AD-509**	Šis įrenginys leidžia spausdinti dvipusius originalus 1 pusėje arba 2 pusėse.
5	**Popieriaus tiekimo įtaisas PF-507**	Į šį popieriaus tiekimo įtaisą galima įdėti iki 250 lapų paprasto popieriaus. Prie šio aparato galima prijungti iki keturių kasečių. Įrenginys toliau vadinamas **2 kasete, 3 kasete, 4 kasete arba 5 kasete**.
6	**Stalas DK-706**	Šį aparatą galima statyti ant šio stalo. Naudodami stalą, galite statyti šį aparatą ant grindų. Vieną kasetę galima padėti ant šio stalo. Šis stalas toliau šiame vadove vadinamas **stalu**.

Nr.	Pavad.	Apibūdinimas
7	**Stalas DK-707**	Šį aparatą galima statyti ant šio stalo. Naudodami stalą, galite statyti šį aparatą ant grindų. Ant šio stalo galima padėti iki trijų kasečių. Šis stalas toliau šiame vadove vadinamas **stalu**.
8	**Stalas DK-708**	Šį aparatą galima statyti ant šio stalo. Naudodami stalą, galite statyti šį aparatą ant grindų. Ant šio stalo galima padėti iki keturių kasečių. Šis stalas toliau šiame vadove vadinamas **stalu**.
9	**Išplėstinis valdymo skydas MK-749**	Adresų knygos registravimo numerį ir adresą galima registruoti arba sužinoti naudojant fakso ir skenavimo funkcijas.
10	**Vaizdo valdiklis IC-209***	Tai įdiegtas spausdintuvo valdiklis, suteikiantis galimybę: • naudoti šį aparatą kaip kompiuterio spausdintuvą (PCL arba GDI) arba • nuskenuoti originalą ir jo duomenis nusiųsti į kompiuterį arba siųsti kaip el. pašto priedą. Jei reikia išsamios informacijos, žiūrėkite [Naudojimo instrukcijos – Spausdinimas].
11	**Tinklo plokštėNC-504***	Tai įdiegta tinklo plokštė, suteikianti galimybę: • naudoti šį aparatą kaip tinklo spausdintuvą arba • siųsti nuskenuotą originalą kaip el. pašto priedą į kompiuterį. Jei reikia išsamios informacijos, žiūrėkite [Naudojimo instrukcijos –Tinklo administratorius].
12	**FAX Kit FK-510***	Jį naudojant įrenginys gali veikti kaip fakso aparatas. Be to, jis leidžia prijungti daugiau telefono linijų.

* Rodo įdiegtą papildomą parinktį, kuri neparodyta anksčiau pateiktame paveikslėlyje.

3 Naudojamas kaip kopijuoklis

3 Naudojamas kaip kopijuoklis

3.1 Originalo kopijavimas

Šiame skyriuje aprašomos pagrindinės procedūros, kaip įdėti ir kopijuoti originalą.

1 Paspauskite **Kopijuoklis** ir įdėkite originalą.

➔ Jei reikia išsamios informacijos, kaip įdėti originalą, žiūrėkite 2-11 psl.

2 Nurodykite vaizdo kokybę.

➔ Klavišais ▲▼ pasirinkite tinkamą nustatymą, tada paspauskite **OK**.
➔ Jei originale yra ir teksto, ir nuotraukų, pasirinkite [TEKSTAS/FOTO].
➔ Jei originale yra tik tekstas, pasirinkite [TEKSTAS].
➔ Jei originale yra tik nuotraukos, pasirinkite [FOTO].

3 Nurodykite raišką.

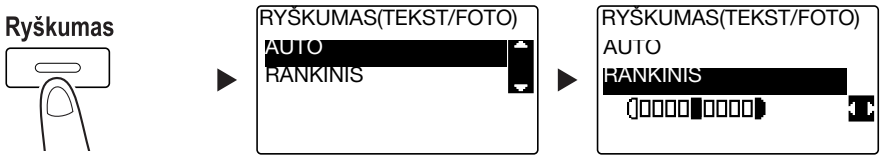

➔ Klavišais ▲▼ pasirinkite tinkamą nustatymą, tada paspauskite **OK**.
➔ Kai pasirenkate [RANKINIS], klavišais ◀▶ pasirinkite atitinkamą raišką, tada paspauskite **OK**.
➔ Rankinio nustatymo režimu galite pasirinkti devynių skirtingų lygių raišką.
➔ Negalite nurodyti automatinio raiškos valdiklio ir [FOTO] vaizdo kokybės nustatymų tuo pačiu metu.

4 **Klaviatūra** įveskite kopijų skaičių, tada paspauskite **Startas**.

➔ Kai padedate originalą ant **originalo stiklo**, kartokite 1–4 veiksmus.
➔ Norėdami nutraukti atliekamą kopijavimo procedūrą, paspauskite **Išvalyti/Stop**. Apie tai skaitykite 3-9 psl.

3.2 Originalo padidinimas ar sumažinimas

Kai originalo dydis skiriasi nuo spausdinamo popieriaus dydžio, kopijuodami galite nurodyti mastelio reikšmę.

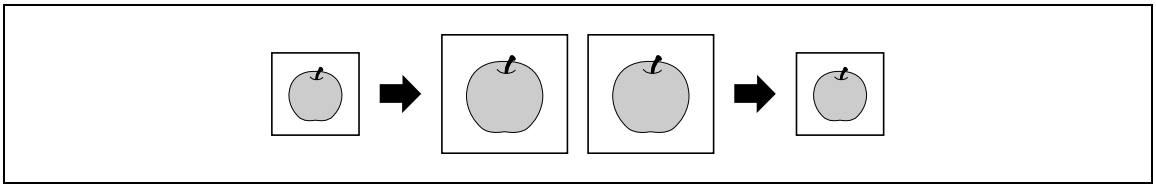

1 Paspauskite **Kopijuoklis** ir įdėkite originalą.

➔ Jei reikia išsamios informacijos, kaip įdėti originalą, žiūrėkite 2-11 psl.

2 Paspauskite **Mastelis**, tada pasirinkite [FIKS.].

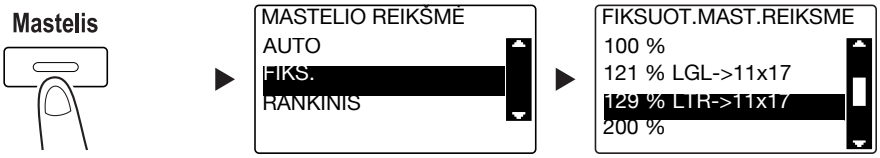

➔ Klavišais ▲▼ pasirinkite tinkamą mastelio reikšmę, tada paspauskite **OK**.

➔ Pasirinkite mastelio reikšmę 25%, 50%, 64%, 78%, 100%, 121%, 129%, 200% arba 400%.

➔ Kai norite nurodykite mastelio reikšmę **klaviatūra**, pasirinkite [RANKINIS].

3 **Klaviatūra** įveskite kopijų skaičių, tada paspauskite **Startas**.

➔ Norėdami nutraukti atliekamą kopijavimo procedūrą, paspauskite **Išvalyti/Stop**. Apie tai skaitykite 3-9 psl.

➔ Kai padedate originalą ant **originalo stiklo**, kartokite 1–3 veiksmus.

Mastelio reikšmės nustatymas rankiniu būdu

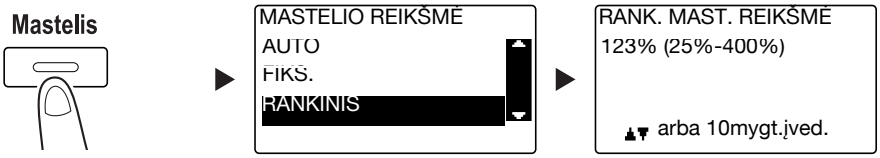

Klavišais ▲▼ pasirinkite [RANKINIS], tada paspauskite **OK**.

Klavišais ▲▼ arba **klaviatūra** įveskite reikšmę, tada paspauskite **OK**.

Patarimai

- Paspausdami **Išvalyti/Stop** panaikinsite įvestą reikšmę.

Informacija

Jei reikia išsamios informacijos apie stačio ir gulsčio vaizdo mastelio reikšmių nustatymus, žiūrėkite 4 skyrių [Naudojimo instrukcijos – Kopijavimas].

3.3 Kopijavimo popieriaus taupymas

Šiame skyriuje aprašomos spausdinimo abiejose popieriaus pusėse procedūros (dvipusis kopijavimas) ir keleto sumažintų puslapių spausdinimas ant vieno lapo (kombinuotas kopijavimas).

Dvipusis kopijavimas

Kopijuojant daug vienpusių originalų abiejose lapo pusėse, popieriaus sąnaudos sumažės 50%.

Dvipusio kopijavimo funkcija galima naudotis tik tuomet, kai įdiegtas atskirai įsigyjamas **Automatinis dvipusis įtaisas AD-509**.

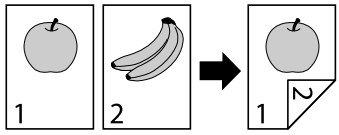

1 Paspauskite **Kopijuoklis** ir įdėkite originalą.

➔ Jei reikia išsamios informacijos, kaip įdėti originalą, žiūrėkite 2-11 psl.

2 Konfigūruokite dvipusio kopijavimo nustatymus.

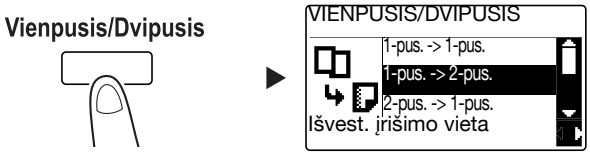

➔ Klavišais ▲▼ pasirinkite [1-pus. -> 2-pus.] ir paspauskite **OK**.

➔ Kai pasirenkate [1-pus. -> 2-pus.] ir paspaudžiate ►, galite nurodyti atspausdintų lapų įrišimo vietą.

Patarimai

Parinktyje [1-pus. -> 2-pus.], [1-pus.] reiškia vienpusį originalą, o [2-pus.] reiškia dvipusę kopiją.

3 **Klaviatūra** įveskite kopijų skaičių, tada paspauskite **Startas**.

➔ Norėdami nutraukti atliekamą kopijavimo procedūrą, paspauskite **Išvalyti/Stop**. Apie tai skaitykite 3-9 psl.

➔ Padėję originalą ant **originalo stiklo**, pereikite prie 4 veiksmo.

4 Kai pasirodys pranešimas, padėkite kitą originalą ir paspauskite **OK**.

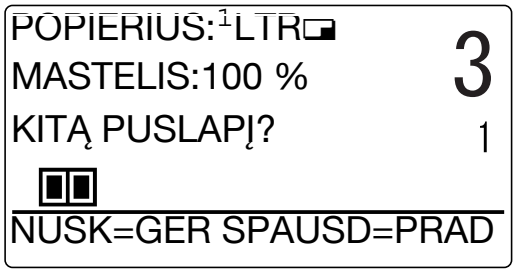

5 Nuskenavę visus originalus, paspauskite **Startas**.

Patarimai

- Nuskenuotų puslapių skaičius rodomas kaip kopijų skaičius.

Kombinuotas kopijavimas

Toliau aprašoma kombinavimo ir keleto originalų (dviejų arba keturių) spausdinimo procedūra ant vieno lapo.

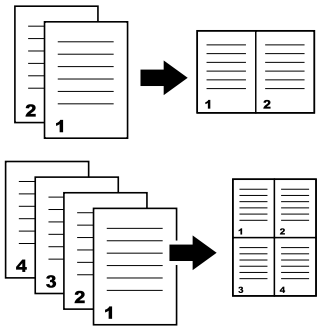

1 Paspauskite **Kopijuoklis** ir įdėkite originalą.

➔ Jei reikia išsamios informacijos, kaip įdėti originalą, žiūrėkite 2-11 psl.

2 Paspauskite **Originalų jungimas** ir pasirinkite [2 į 1] arba [4 į 1].

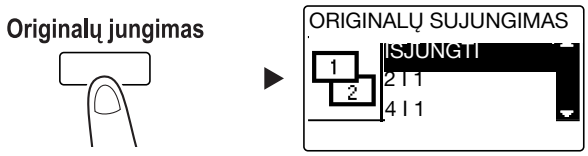

➔ Kai pasirenkate [2 I 1] ir paspaudžiate ▶, galite nurodyti originalo kryptį.

➔ Kai pasirenkate [4 I 1] ir paspaudžiate ▶, galite nurodyti puslapių eilės tvarką. Kai paspaudžiate ▶ dar kartą, galite nurodyti originalo kryptį.

3 **Klaviatūra** įveskite kopijų skaičių, tada paspauskite **Startas**.

➔ Norėdami nutraukti atliekamą kopijavimo procedūrą, paspauskite **Išvalyti/Stop**. Apie tai skaitykite 3-9 psl.

➔ Padėję originalą ant **originalo stiklo**, pereikite prie 4 veiksmo.

4 Kai pasirodys pranešimas, padėkite kitą originalą ir paspauskite **OK**.

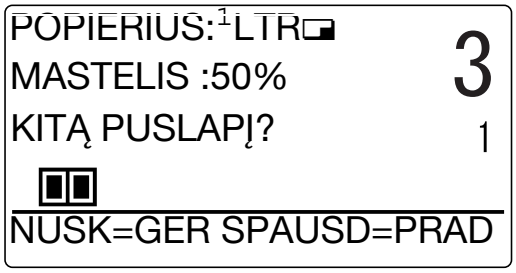

5 Nuskenavę visus originalus, paspauskite **Startas**.

Patarimai

- Nuskenuotų puslapių skaičius rodomas kaip kopijų skaičius.

3.4 Kopijavimas ant pasirinktinio dydžio popieriaus

Galite įdėti tinkinto formato popierių į **rankinio tiekimo dėklą** ir **1 kasetę**. Kaip pavyzdys šiame skyriuje aprašomos procedūros, kaip įdėti popierių į **rankinio tiekimo dėklą** ir kopijuoti originalą ant popieriaus.

1 Paspauskite **Kopijuoklis** ir įdėkite originalą.

➔ Jei reikia išsamios informacijos, kaip įdėti originalą, žiūrėkite 2-11 psl.

2 Įdėkite popierių į **rankinio tiekimo dėklą**.

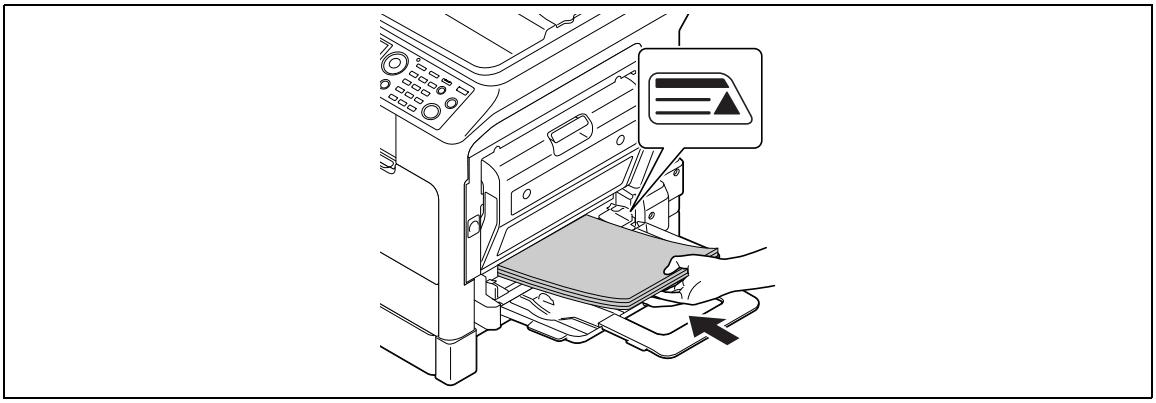

➔ Iki 100 lapų galima įdėti į **rankinio tiekimo dėklą**. Nedėkite popieriaus lapų tiek, kad krūvos viršus būtų aukščiau nei ▲ žymė.

➔ Kai popierius įdėtas į **rankinio tiekimo dėklą**, **valdymo skyde** rodomas popieriaus pasirinkimo rankinio tiekimo dėkle langas. Pereikite prie 3 veiksmo, kad sukonfigūruotumėte tinkinto formato popieriaus nustatymus.

3 Konfigūruokite tinkinto formato popieriaus nustatymus.

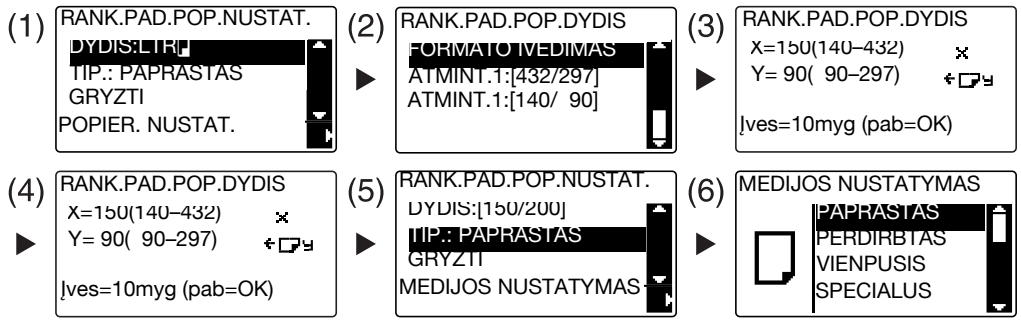

➔ Klavišais ▲▼ pasirinkite [DYDIS], tada paspauskite ►. (1)

➔ Klavišais ▲▼ pasirinkite tinkamą nustatymą, tada paspauskite **OK**. (2)(6)

➔ **Klaviatūra** nurodykite popieriaus dydį, tada paspauskite **OK**. (3)(4)

➔ Klavišais ▲▼ pasirinkite [TIP.], tada paspauskite ►. (5)

➔ Paspauskite **Atgal**, kad grįžtumėte į ankstesnį ekraną.

➔ Jei nesate tikri dėl tinkinto formato popieriaus dydžio, pamatuokite X ir Y ilgius, naudodamiesi **originalo skale**.

4 **Klaviatūra** įveskite kopijų skaičių, tada paspauskite **Startas**.

Informacija

*Jei reikia išsamios informacijos apie popieriaus nustatymų konfigūravimą **1 kasetėje**, žiūrėkite 6 skyrių [Naudojimo instrukcijos – Kopijavimas].*

3.5 Kopijavimas ant vokų

Galite įdėti vokus į **rankinio tiekimo dėklą** ir **1 kasetę**. Kaip pavyzdys, šiame skyriuje aprašomos procedūros, kaip įdėti vokus į **rankinio tiekimo dėklą** ir kopijuoti originalą ant voko.

1 Paspauskite **Kopijuoklis** ir įdėkite originalą.

➔ Jei reikia išsamios informacijos, kaip įdėti originalą, žiūrėkite 2-11 psl.

2 Įdėkite vokus į **rankinio tiekimo dėklą**.

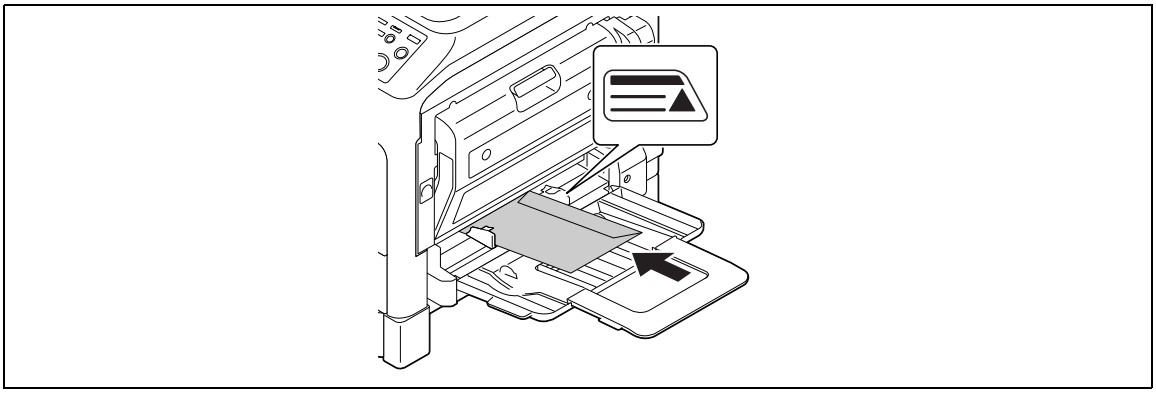

➔ Vokus dėkite taip, kad atlankas būtų viršuje, ta pusė, ant kurios norite kopijuoti originalą būtų nukreipta žemyn.

➔ Iki 10 vokų galima įdėti į **rankinio tiekimo dėklą**. Nedėkite vokų tiek, kad krūvos viršus būtų aukščiau nei ▲ žymė.

➔ Kai vokai įdėti į **rankinio tiekimo dėklą**, **valdymo skyde** atsiranda langas, skirtas popieriui nurodyti. Pereikite prie 3 veiksmo, norėdami konfigūruoti nustatymus.

3 Konfigūruokite vokų nustatymus.

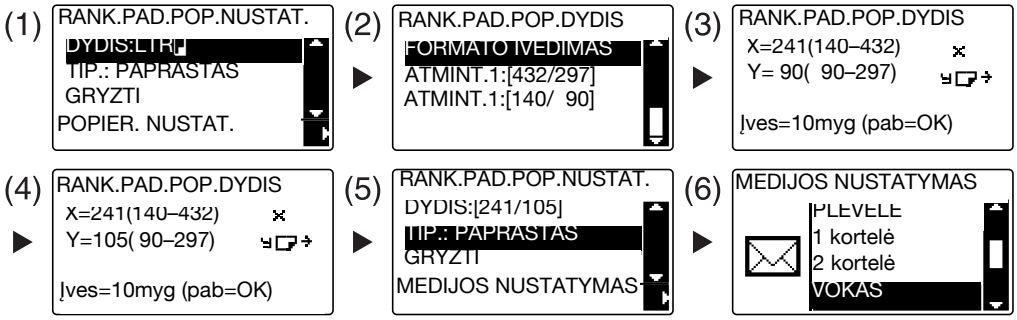

➔ Klavišais ▲▼ pasirinkite [DYDIS], tada paspauskite ►. (1)

➔ Klavišais ▲▼ pasirinkite tinkamą nustatymą, tada paspauskite **OK**. (2)

➔ **Klaviatūra** nurodykite voko dydį, tada paspauskite **OK**. (3)(4)

➔ Klavišais ▲▼ pasirinkite [TIP.], paspauskite ► ir pasirinkite [VOKAS]. (5)(6)

➔ Paspauskite **Atgal**, kad grįžtumėte į ankstesnį ekraną.

➔ Jei nesate tikri dėl vokų dydžių, pamatuokite X ir Y ilgius, naudodamiesi **originalo skale**.

4 **Klaviatūra** įveskite kopijų skaičių, tada paspauskite **Startas**.

Informacija

*Jei reikia išsamios informacijos apie popieriaus nustatymų konfigūravimą **1 kasetėje**, žiūrėkite 6 skyrių [Naudojimo instrukcijos – Kopijavimas].*

3.6 Vykstančio kopijavimo atšaukimas

Šiame skyriuje aprašoma kopijavimo, kuris buvo pradėtas paspaudus **Startas**, atšaukimo procedūra .

1 Konfigūruokite kopijavimo nustatymus, tada paspauskite **Startas**.

2 Paspauskite **Išvalyti/Stop** vykstant kopijavimui.

Atsiranda pranešimas [Palaukite] ir užduotis sustabdoma.

3 Klavišais ▲▼ pasirinkite [TAIP], tada paspauskite **OK**.

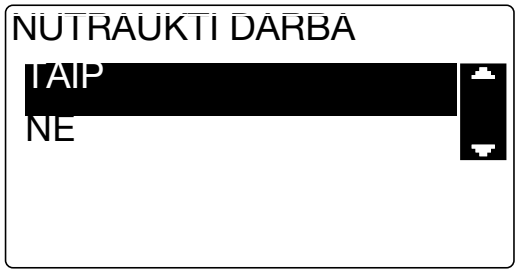

➔ Pasirinkus [NE] sustabdyta užduotis tęsiama.

4 Naudojamas kaip fakso aparatas

4 Naudojamas kaip fakso aparatas

4.1 Fakso siuntimas

Šiame skyriuje aiškinama, kaip siųsti faksą.

Šis aparatas palaiko G3 fakso funkciją. Jam siųsti ir priimti tinka tik G3 tipo nuotoliniai aparatai.

1 Paspauskite **Faksas**.

2 Įdėkite originalą.

➔ Jei reikia išsamios informacijos, kaip įdėti originalą, žiūrėkite 2-11 psl.

3 Nurodykite vaizdo kokybę.

➔ Klavišais ▲▼ pasirinkite tinkamą nustatymą, tada paspauskite **OK**.

➔ Kai siunčiate nuotraukos originalą, pasirinkite [STD/PHOTO], [FINE/PHOTO] arba [S-FINE/PHOTO].

➔ Jeigu pasirenkama [S-FINE/TEXT] arba [S-FINE/PHOTO], originalas gali būti neišsiųstas, kaip nurodyta. Tokiu atveju originalas siunčiamas naudojant [FINE/TEXT] arba [STD/PHOTO].

➔ Kai nurodoma [FINE/PHOTO] arba [S-FINE/PHOTO], jeigu originalo dydis yra didesnis nei priimančio aparato popieriaus formatas, vaizdo kokybė gali nukentėti dėl priimančio fakso aparato charakteristikų.

4 Nurodykite raišką.

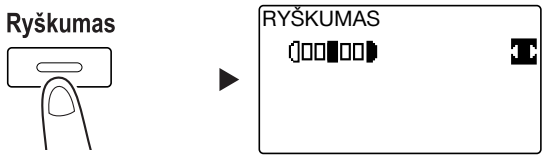

➔ Klavišais ◄► nurodykite atitinkamą raišką, tada paspauskite **OK**.

5 **Klaviatūra** įveskite fakso numerį, tada paspauskite **Startas**.

➔ **Telefonų knyga** galite rasti numerius, registruotus rinkimo vienu paspaudimu arba greitojo rinkimo atmintyje.

➔ Kai norimas numeris registruotas rinkimo vienu mygtuku atmintyje, pasirinkite paskirties numerį iš rinkimo vienu mygtuku atminties.

➔ Norėdami nurodyti greitojo rinkimo numerį, paspauskite **Greitas rinkimas**, tuomet **klaviatūra** įveskite greitojo rinkimo numerį.

➔ Norėdami nutraukti procedūrą, paspauskite **Išvalyti/Stop** ir pasirinkite [TAIP] ekrano lange. Apie tai skaitykite 4-11 psl.

➔ Padėję originalą ant **originalo stiklo**, pereikite prie 6 veiksmo.

6 Klavišais ▲▼ pasirinkite [AUTO ATPAŽINIMAS] arba [RANKINIS], tada paspauskite **OK**.

➔ Jeigu pasirinkta [RANKINIS], nurodykite popieriaus dydį.

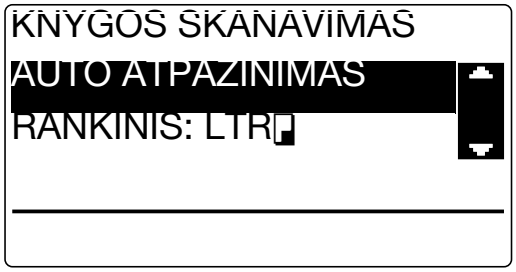

7 Kad prasidėtų skenavimas, paspauskite **OK**.

8 Kai nepertraukiamai skenuojate originalą, įdėkite kitą originalą, tada paspauskite **OK**.

9 Kai visų originalų skenavimas bus baigtas, paspauskite **Startas**.

➔ Norėdami nutraukti procedūrą, paspauskite **Išvalyti/Stop** ir pasirinkite [TAIP] ekrano lange. Apie tai skaitykite 4-11 psl.

4.2 Fakso siuntimas į keletą paskirties vietų vienu metu

Nuoseklus transliavimas

Originalas gali būti siunčiamas į keletą paskirties vietų vienu veiksmu. Ši funkcija vadinasi nuoseklus transliavimas.

Galite nurodyti keletą paskirties vietų dviem būdais. Vienas būdas – įvesti paskirties vietas **klaviatūra**, kitas – pasirinkti jas iš registruotųjų. Galite naudoti šiuos du būdus.

1 Paspauskite **Faksas** ir įdėkite originalą.

➔ Jei reikia išsamios informacijos, kaip įdėti originalą, žiūrėkite 2-11 psl.

2 Nurodykite paskirties vietas.

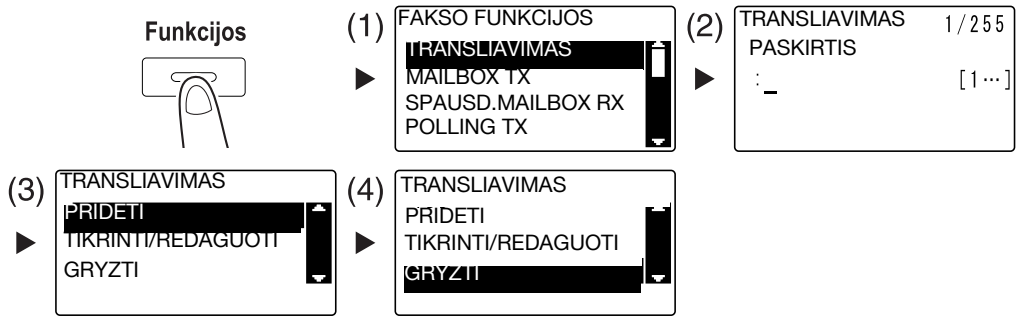

➔ Klavišais ▲▼ pasirinkite [TRANSLIAVIMAS], tada paspauskite **OK**. (1)
➔ Nurodykite paskirties vietą, tada paspauskite **OK**. (2)
➔ Klavišais ▲▼ pasirinkite [PRIDĖTI], tada paspauskite **OK**. (3)
➔ Kartodami veiksmus nuo (1) iki (3), nurodykite visas paskirties vietas.
➔ Nurodę visas paskirties vietas, pasirinkite [GRYŽTI], tada paspauskite **OK**. (4)
➔ Norėdami patikrinti visas paskirties vietas, pasirinkite [TIKRINTI/REDAGUOTI].

3 Konfigūruokite visus reikiamus nustatymus, tada paspauskite **Startas**.

➔ Padėję originalą ant **originalo stiklo**, nurodykite skenavimo dydį. Apie tai skaitykite 4-3 psl.
➔ Norėdami nutraukti procedūrą, paspauskite **Išvalyti/Stop** ir pasirinkite [TAIP] ekrano lange. Apie tai skaitykite 4-11 psl.

4.3 Tikrinami fakso ryšio rezultatai

Išsiuntus arba priėmus originalus, įrašoma ryšio rezultato informacija (iki 60 elementų).

1 Patikrinkite ryšio rezultatą.

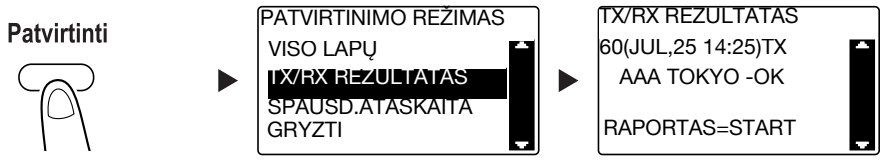

➔ Klavišais ▲▼ pasirinkite [TX/RX REZULTATAS], tada paspauskite **OK**.

➔ Klavišais ▲▼ peržiūrėkite norimo ryšio rezultatą.

➔ Norėdami spausdinti ryšio rezultato ataskaitą, paspauskite **Startas**. Atspausdinus ryšio rezultato ataskaitą, atsiranda pagrindinis langas.

2 Konfigūruokite ataskaitos spausdinimo nustatymus.

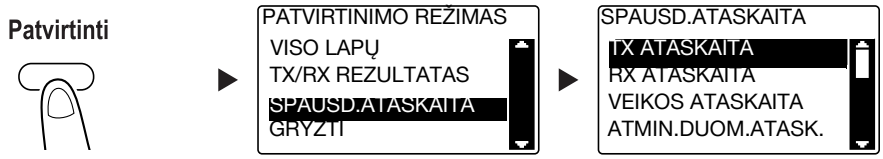

➔ Klavišais ▲▼ pasirinkite [SPAUSD.ATASKAITA], tada paspauskite **OK**.

➔ Klavišais ▲▼ pasirinkite ataskaitą, kurią norite išvesti, tada paspauskite **OK** arba **Startas**.

➔ Ataskaitai spausdinti palaikomi šie popieriaus dydžiai.
5-1/2 × 8-1/2 ▯, 5-1/2 × 8-1/2 ▭/▯, 8-1/2 × 11 ▭/▯, 8-1/2 × 14 ▭, 11 × 17 ▭, A5 ▯, B5 ▭/▯, A4 ▭/▯, B4 ▭ ir A3 ▭

3 Paspauskite **Startas**.

4.4 Dažnai naudojamų fakso paskirties vietų registravimas

Galite registruoti dažnai naudojamas paskirties vietas. Galite registruoti paskirties vietas rinkimo vienu paspaudimu, greitojo rinkimo, grupinio rinkimo ir užprogramuoto rinkimo atmintyse. Šiame skyriuje aprašoma, kaip registruoti rinkimo vienu paspaudimu ir greitojo rinkimo paskirties vietas.

Paskirties vietų registravimas rinkimo vienu paspaudimu atmintyje

Registruokite rinkimo vienu paspaudimu paskirties vietą; galite lengvai ir tiksliai nurodyti paskirties vietą įvesdami fakso numerį **klaviatūra**.

1 Paspauskite **Naudingos funkcijos** ir pasirinkite [RINKIMO REGISTR.].

➔ Klavišais ▲▼ pasirinkite jį, tada paspauskite **OK**.

2 Pasirinkite [VIEN.PASPAUD.RINK.].

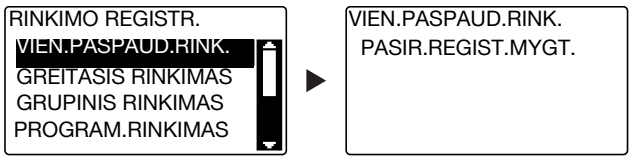

➔ Klavišais ▲▼ pasirinkite jį, tada paspauskite **OK**.

➔ Jei reikia išsamios informacijos, kaip registruoti paskirties vietas grupinio rinkimo atmintyje, žiūrėkite 7 skyrių [Naudojimo instrukcijos – Faksas].

3 Paspauskite **Rinkimo vienu paspaudimu klavišas**, kad užregistruotumėte paskirties vietą.

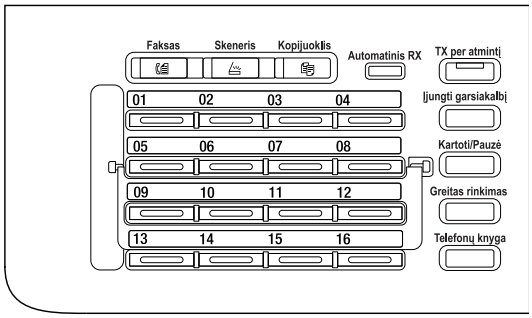

➔ Rinkimo vienu paspaudimu atmintyje galima užregistruoti iki 32 stočių.

➔ Kai LDAP nustatymas sukonfigūruotas, pasirinkite [RANKINIS NUSTAT.].

4 **Klaviatūra** įveskite paskirties vietos pavadinimą ir fakso numerį, tada paspauskite **OK**.

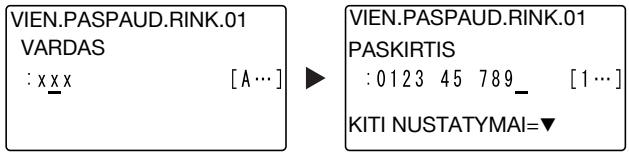

➔ Kaip įvesti simbolius, žiūrėkite 4-10 psl.

➔ Kaip konfigūruoti "F-Code TX", spartą bodais arba siuntimo laiko nustatymą, žiūrėkite 7 skyrių [Naudojimo instrukcijos – Faksas].

Paskirties vietos registravimas greitojo rinkimo atmintyje

Registruokite greitojo rinkimo paskirties vietą; galite lengvai ir tiksliai nurodyti paskirties vietą įvesdami fakso numerį **klaviatūra**.

1 Paspauskite **Naudingos funkcijos** ir pasirinkite [RINKIMO REGISTR.].

➔ Klavišais ▲▼ pasirinkite jį, tada paspauskite **OK**.

2 Pasirinkite [GREITAS RINKIMAS].

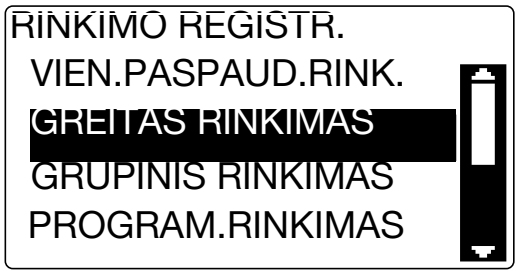

➔ Klavišais ▲▼ pasirinkite jį, tada paspauskite **OK**.

➔ Jei reikia išsamios informacijos, kaip registruoti paskirties vietas grupinio rinkimo atmintyje, žiūrėkite 7 skyrių [Naudojimo instrukcijos – Faksas].

3 **Klaviatūra** įveskite norimą triženklį greitojo rinkimo numerį, tada paspauskite **OK**.

```
GREITAS RINKIMAS
 GREIT. RINKIMAS:001


 SPAUSK. TAIP MYGTUKA
```

➔ Greitojo rinkimo atmintyje galima registruoti iki 250 stočių (nuo 001 iki 250).
➔ Kai LDAP nustatymas sukonfigūruotas, pasirinkite [RANKINIS NUSTAT.].

4 **Klaviatūra** įveskite paskirties vietos pavadinimą ir fakso numerį, tada paspauskite **OK**.

```
GREITAS RINKIMAS 01
 VARDAS
  :AAA OSAKA        [A…]  ▶
```

```
GREITAS RINKIMAS 01
 PASKIRTIS
  :0123 45 789_     [1…]
KITI NUSTATYMAI=▼
```

➔ Kaip įvesti simbolius, žiūrėkite 4-10 psl.
➔ Kaip konfigūruoti "F-Code TX", spartą bodais arba siuntimo laiko nustatymą, žiūrėkite 7 skyrių [Naudojimo instrukcijos – Faksas].

4.5 Simbolių įvedimas

Klavišais **A.../1...** pasirinkite norimą įvesti simbolį. Galite įvesti skaičius (**1...**) ir abėcėlės raides (**A...**). Pasirinkite ir įveskite simbolius **klaviatūra**.

Simbolių įvedimas klaviatūra

Pavyzdys: simbolius galima įvesti paspaudus **2**

[1...]**:** įvesti skaičius

Paspaudimų skaičius	1
Įvestas simbolis	2

[A...]**:** įvesti simbolius

Paspaudimų skaičius	1	2	3	4	5	6	7
Įvestas simbolis	A	B	C	2	a	b	c

Simbolių, kuriuos galima įvesti klaviatūra, sąrašas

Klaviatūra	**Įvestas simbolis**	
	1...	**A...**
1	1	. (brūkšnys), @, _ (pabraukimas), - (brūkšnelis), 1
2	2	A, B, C, 2, a, b, c
3	3	D, E, F, 3, d, e, f
4	4	G, H, I, 4, g, h, i
5	5	J, K, L, 5, j, k, l
6	6	M, N, O, 6, m, n, o
7	7	P, Q, R, S, 7, p, q, r, s
8	8	T, U, V, 8, t, u, v
9	9	W, X, Y, Z, 9, w, x, y, z
0	0	(tarpas), 0
*	*	(+), &, /, *, =, !, ?, ( ), %, [ ], ^, `, ?, { }, |, ~, $, , (kablelis), :, ;, <, >, "
#	#	#

Daugiau nei vieno simbolio įvedimas

Įvedę simbolį, paspauskite ◀▶, kad perkeltumėte žymeklį.

Įvedę visus reikiamus simbolius, paspauskite **OK**.

Patarimai

- Norėdami panaikinti visus įvestus simbolius, paspauskite **Atgal**, kad grįžtumėte į ankstesnį langą.
- Norėdami panaikinti vieną simbolį, perkelkite žymeklį ant simbolio, kurį norite naikinti, tada paspauskite **Išvalyti/Stop**.

4.6 Vykdomo siuntimo atšaukimas

Šiame skyriuje aprašomos siuntimo, paleisto paspaudus **Startas**, sustabdymo arba siuntimo atšaukimo vykstant pakartotiniam rinkimui procedūros.

1 Paspauskite **Išvalyti/Stop** vykstant siuntimui.

2 Klavišais ▲▼ pasirinkite [TAIP], tada paspauskite **OK**.

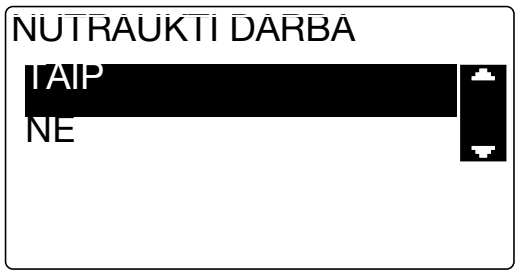

➔ Pasirinkus [NE] iš naujo paleidžiamas fakso siuntimas.

Atspausdinta siuntimo rezultato ataskaita.

4.7 Tikrinamos registruotos paskirties vietos

Galite atspausdinti paskirties vietų sąrašą, kurios yra registruotos šio aparato rinkimo vienu paspaudimu arba greitojo rinkimo atmintyje. Šiame skyriuje aprašoma paskirties vietų, registruotų šiame aparate, ataskaitos spausdinimo procedūra.

1 Patikrinkite registruotas paskirties vietas.

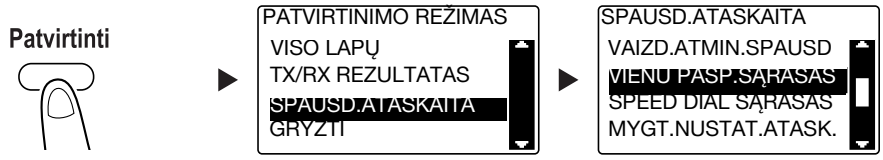

➔ Klavišais ▲▼ pasirinkite [SPAUSD.ATASKAITA], tada paspauskite **OK**.

➔ Jei norite patikrinti paskirties vietas, registruotas rinkimo vienu paspaudimu sąraše, pasirinkite [VIENU PASP.SĄRAŠAS].

➔ Jei norite patikrinti paskirties vietas, registruotas greitojo rinkimo sąraše, pasirinkite [SPEED DIAL SĄRAŠAS].

➔ Jei norite patikrinti grupinio rinkimo numerių ir programinių rinkimo numerių nustatymus, registruotus rinkimo vienu paspaudimu atmintyje, pasirinkite [MYGT.NUSTAT.ATASK.].

➔ Ataskaitai spausdinti palaikomi šie popieriaus dydžiai.
5–1/2 × 8–1/2 ▯, 5–1/2 × 8–1/2 ▭/▯, 8–1/2 × 11 ▭/▯, 8–1/2 × 14 ▭, 11 × 17 ▭, A5 ▯, B5 ▭/▯, A4 ▭/▯, B4 ▭ ir A3 ▭

2 Paspauskite **Startas**.

4.8 Duomenų siuntimas faksu tiesiai iš kompiuterio nepakylant nuo stalo

PC-FAKSAS

Galite siųsti duomenis, sukurtus jūsų kompiuteryje, į paskirties vietos fakso aparatą naudodami analogiškus veiksmus, kaip ir spausdindami.

Norėdami naudoti PC-FAX funkciją, turite įdiegti fakso tvarkyklę.

Norint atlikti PC-FAX TX, reikalingi **FAX Kit FK-510** ir **išplėstinis valdymo skydas MK-749**.

1 Pasirinkite fakso tvarkyklę iš [Spausdinimo meniu] ir spustelėkite [Spausdinti].

➔ Jeigu reikia, spustelėkite [Pirmenybė] (arba [Ypatybės]) ir sukonfigūruokite fakso tvarkyklę.

2 Nurodykite paskirties vietą.

➔ Norėdami tiesiogiai įvesti paskirties vietą, įveskite vardą ir fakso numerį į laukus [Vardas] ir [Fakso nr.] ir spustelėkite [>] .

➔ Norėdami ieškoti paskirties vietos adresų knygoje, pasirinkite paskirtį iš sąrašo, tada spustelėkite [>] .

➔ Spustelėkite dešiniuoju pelės mygtuku grupės pavadinimą adresų knygoje, kad būtų rodomi grupėje registruoti vartotojai.

3 Norėdami nurodyti kelias paskirties vietas, kartokite 2 veiksmą.

4 Spustelėkite [Gerai].

4.9 Jeigu įtariate, kad įvyko klaida, atlikite šiuos veiksmus

Jeigu nepavyko išsiųsti arba priimti fakso, patikrinkite atitinkamus elementus šioje lentelėje.

Negalima tinkamai išsiųsti fakso

Fakso būsena	Svarbi priežastis	Taisymo veiksmas
Originalas nenuskenuotas.	Ar originalas per storas?	Padėkite originalą ant **originalo stiklo**. Jei reikia išsamios informacijos, žiūrėkite [Naudojimo instrukcijos – Kopijavimas].
	Originalas per plonas arba per mažas?	Padėkite originalą ant **originalo stiklo**. Jei reikia išsamios informacijos, žiūrėkite [Naudojimo instrukcijos – Kopijavimas].
	Ar švarus originalo stiklas?	Nuvalykite **originalo stiklą** minkšta, sausa šluoste.
Originalas nuskenuotas įstrižai.	Ar **šoninis dėklas** sutampa su originalo pločiu?	Pakoreguokite **šoninį dėklą** pagal originalo plotį. Jei reikia išsamios informacijos, žiūrėkite [Naudojimo instrukcijos – Kopijavimas].
Paskirties vietoje gautas neaiškus vaizdas.	Ar tinkamai padėtas originalas?	Tinkamai padėkite originalą. Jei reikia išsamios informacijos, žiūrėkite [Naudojimo instrukcijos – Kopijavimas].
	Ar švarus originalo stiklas?	Nuvalykite **originalo stiklą** minkšta, sausa šluoste.
	Ar originalo tekstas pernelyg blankus?	Nurodykite skenavimo raišką. Jei reikia išsamios informacijos, žiūrėkite [Naudojimo instrukcijos – Faksas].
	Iškilo problemų dėl linijos būklės ar paskirties vietos fakso aparato?	Padarykite kopiją šiuo aparatu ir patikrinkite rezultatą. Jei kopijos vaizdas aiškus, siųskite faksą dar kartą.
Paskirties vietoje gautas tuščias lapas.	Ar originalas padėtas siunčiama originalo puse žemyn? (naudojant **ADF**)	Įdėkite originalą siunčiama originalo puse aukštyn. Tuomet siųskite originalą dar kartą. Jei reikia išsamios informacijos, žiūrėkite [Naudojimo instrukcijos – Kopijavimas].
Nepavyksta automatiškai išsiųsti fakso.	Ar teisingai surinktas numeris?	Patikrinkite numerį.
	Ar skambinote telefonui skirtu numeriu?	Patikrinkite numerį.
	Ar iškilo problemų priimančioje pusėje? (Pasibaigė popierius, "Auto RX" yra išjungtas, išjungtas maitinimas ir kitos priežastys)	Susisiekite su gavėju.

Negalima tinkamai priimti fakso

Fakso būsena	Svarbi priežastis	Taisymo veiksmas
Gautas vaizdas nėra aiškus.	Ar buvo naudojamas nurodytas popierius?	Naudokite nurodytą popierių.
	Ar popierius sudrėko?	Pakeiskite popierių.
	Ar pakanka dažų?	Įstatykite naują **dažų buteliuką**. Apie tai skaitykite 2-20 psl.
	Ar iškilo problemų dėl priimančiojo fakso aparato?	Padarykite kopiją šiuo aparatu ir patikrinkite rezultatą. Jei kopijos vaizdas aiškus, paprašykite siuntėjo išsiųsti faksą dar kartą.
Gautas tuščias popieriaus lapas.	Ar pakanka dažų?	Įstatykite naują **dažų buteliuką**. Apie tai skaitykite 2-20 psl.
	Ar siuntėjas neteisingai įdėjo originalą?	Susisiekite su siuntėju.
Faksas nepriimamas automatiškai.	Ar nustatytas rankinis RX priėmimo režimas?	Nustatykite automatinį RX. Jei reikia išsamios informacijos, žiūrėkite [Naudojimo instrukcijos – Faksas].
	Ar atmintis pilna?	Jeigu pasibaigė popierius, įdėkite jo ir atspausdinkite failus, įrašytus atmintyje.
	Ar rodomas pranešimas?	Apdorokite pranešimą, kaip nurodyta ekrane.
Ant gauto popieriaus atspausdintos juodos linijos.	Ar iškilo problemų dėl priimančiojo fakso aparato?	Padarykite kopiją šiuo aparatu ir patikrinkite rezultatą. Jei kopijos vaizdas aiškus, paprašykite siuntėjo išsiųsti faksą dar kartą.

Nepavyksta tinkamai prisiskambinti

Fakso būsena	Svarbi priežastis	Taisymo veiksmas
Išoriniame telefone nesigirdi garso.	Ar telefono laidas prijungtas prie šio aparato?	Prijunkite telefono laidą prie šio aparato.
	Ar linijos laidas prijungtas prie šio aparato?	Prijunkite linijos laidą prie šio aparato.
	Ryšio metu.	Ryšiui pasibaigus patikrinkite jungtį dar kartą.
Surinkus numerį negirdėti signalo.	Ar nurodytas teisingas linijos tipas?	Nurodykite teisingą linijos tipą. Jei reikia išsamios informacijos, žiūrėkite [Naudojimo instrukcijos – Faksas].
Sunku girdėti gavėjo balsą garsiakalbio režimu.	Ar monitoriaus garsumas silpnas?	Padidinkite monitoriaus garsumą. Jei reikia išsamios informacijos, žiūrėkite [Naudojimo instrukcijos – Faksas].
Telefono skambučio garsumas yra silpnas arba stiprus.	Ar išorinio telefono skambinimo garsumo lygis žemas, ar aukštas?	Pakoreguokite išorinio telefono skambinimo garsumą.

5 Naudojamas kaip spausdintuvas

5 Naudojamas kaip spausdintuvas

5.1 Prieš spausdinant

Norėdami spausdinti iš kompiuterio, turite iš anksto įdiegti spausdintuvo tvarkyklę savo kompiuteryje.

Galite lengvai įdiegti spausdintuvo tvarkyklę naudodami diegimo programą, esančią pridedamame DVD-ROM diske.

Informacija

Jei reikia išsamios informacijos, kaip įdiegti spausdintuvo tvarkyklę, žiūrėkite 3 skyrių [Naudojimo instrukcijos – Spausdinimas].

5.2 Spausdinimas

Duomenų spausdinimas

Toliau aprašoma duomenų spausdinimo procedūra iš jūsų kompiuterio šiuo aparatu.

1 Programinėje įrangoje pasirinkite spausdinimo meniu.

2 Pasirinkite spausdintuvą ir atidarykite [Pirmenybė] (arba [Ypatybės]).

3 Konfigūruokite spausdinimo parametrus, tada spustelėkite [Gerai].

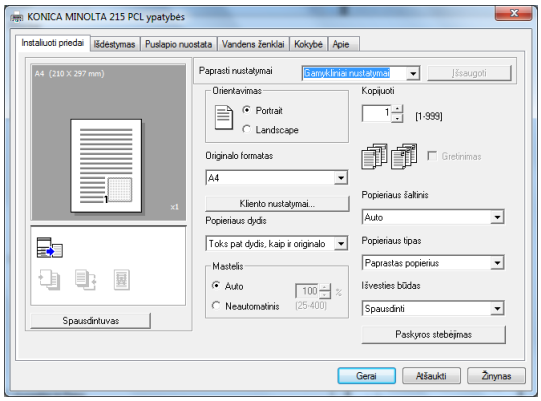

4 Spustelėkite [Spausdinti].

5.3 Originalo padidinimas ar sumažinimas, kad atitiktų popieriaus formatą

Nurodydami popieriaus formatą, nustatytą duomenims kompiuteryje, ir popieriaus formatą tvarkyklėje, galite padidinti ar sumažinti originalą pagal popieriaus formatą.

1 Pasirinkite spausdintuvą ir atidarykite [Pirmenybė] (arba [Ypatybės]).

2 Pasirinkite originalo formatą.

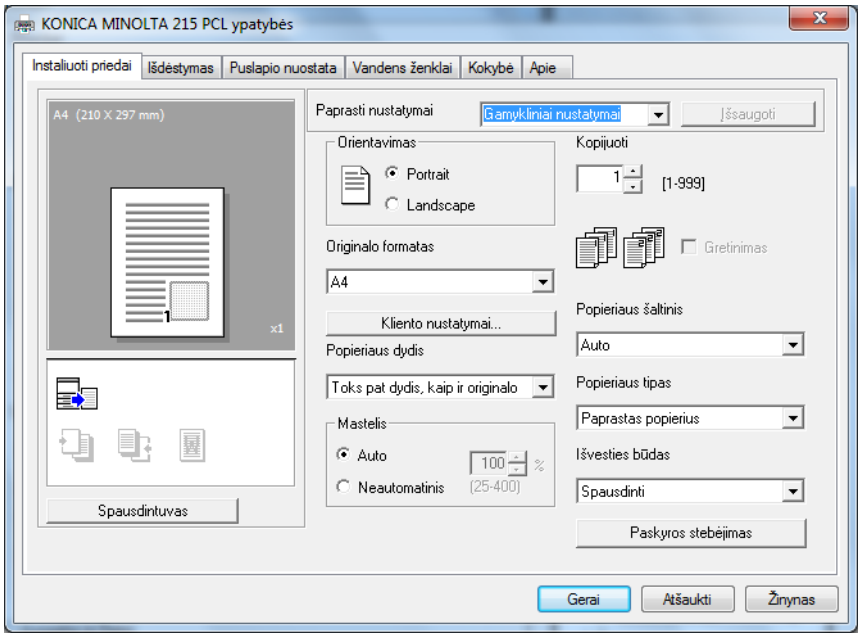

➔ Laukelyje [Originalo formatas] nurodykite originalo formatą.

3 Nurodykite spausdinamo popieriaus formatą arba mastelio santykį.

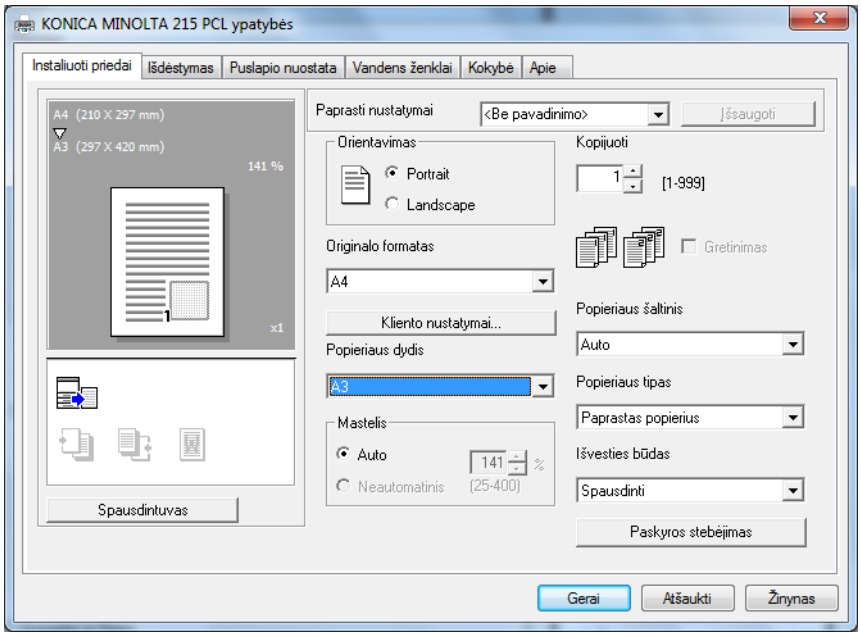

➔ Norėdami nurodyti mastelio santykį, pasirinkite [Neautomatinis] ir nurodykite mastelio santykį.

4 Spustelėkite [Gerai].

5.4 Spausdinimui skirto popierius taupymas

Dvipusis spausdinimas

Dokumentai gali būti spausdinami abiejose popieriaus pusėse.

1 Pasirinkite spausdintuvą ir atidarykite [Pirmenybė] (arba [Ypatybės]).

2 Konfigūruokite dvipusio spausdinimo nustatymus.

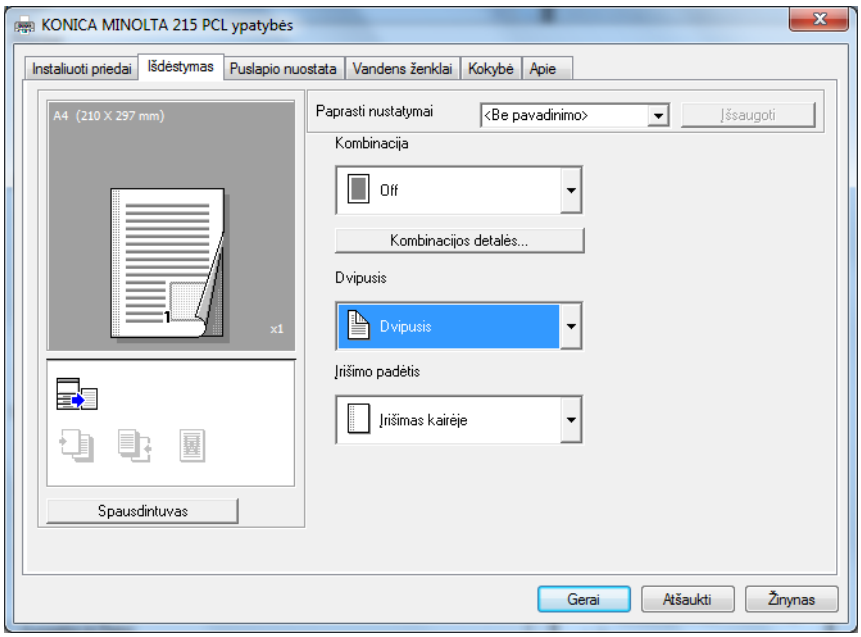

➔ Pasirinkite [Išdėstymas] ir konfigūruokite [Dvipusį] nustatymą.
➔ Pasirinkus [Dvipusį] spausdinimą dokumentas atspausdinamas abiejose pusėse.
➔ Pasirinkus [Vienpusį] spausdinimą dokumentas atspausdinamas vienoje popieriaus pusėje.

3 Spustelėkite [Gerai].

Jungtinis spausdinimas

Kai spausdinate keletą puslapių, galite pasirinkti puslapių, kurie bus spausdinami ant vieno lapo, skaičių. Galite spausdinti 2, 4, 6, 9 arba 16 originalo puslapių ant vieno popieriaus lapo.

1 Pasirinkite spausdintuvą ir atidarykite [Pirmenybė] (arba [Ypatybės]).

2 Konfigūruokite jungtinio spausdinimo nustatymus.

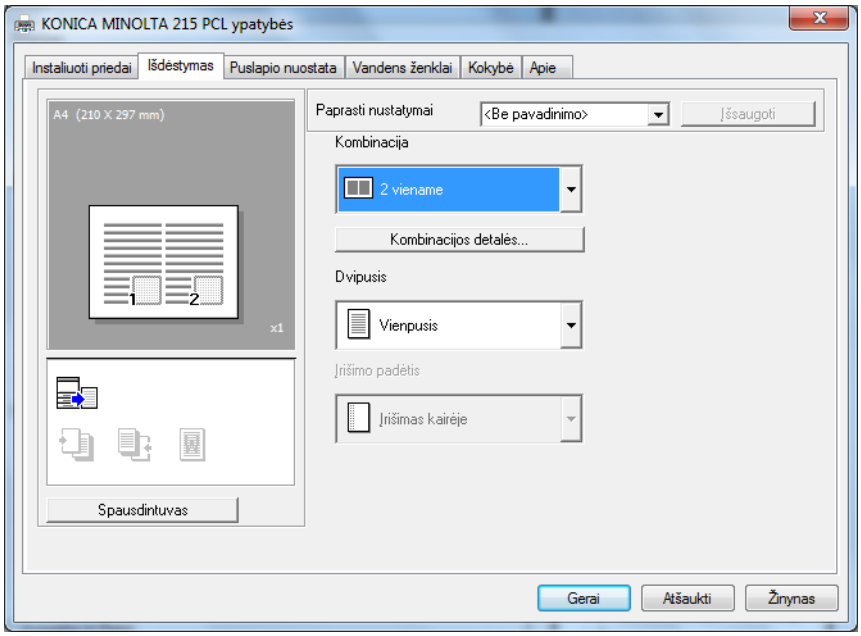

➔ Pasirinkite [Išdėstymas] ir konfigūruokite nustatymą [Kombinacija].
➔ Norėdami nurodyti išsamius kombinacijos nustatymus, spustelėkite [Kombinacijos detalės...].

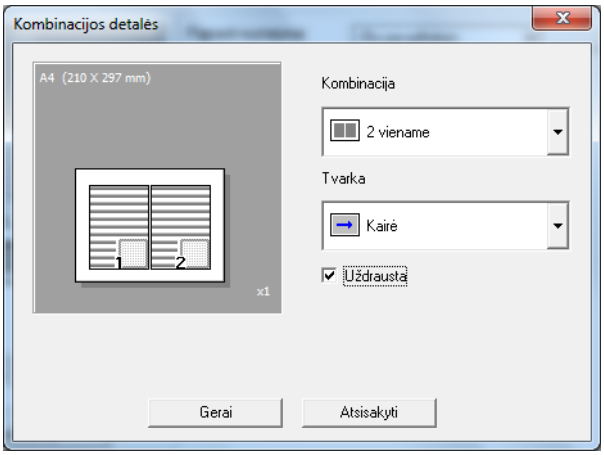

➔ Laukelyje [Kombinacija] galite nurodyti originalo puslapių, kurie bus spausdinami ant vieno lapo, skaičių.
➔ Laukelyje [Tvarka] galite nurodyti jungtinių puslapių tvarką.
➔ Pasirinkite žymės langelį [Uždrausta], kad kiekvienas originalo puslapis būtų apvestas rėmeliu.

3 Spustelėkite [Gerai].

5.5 Spausdinimas ant tinkinto formato popieriaus

Kai spausdinate ant tinkinto formato popieriaus, įdėkite popierių į **Rankinio tiekimo dėklą** arba **1 kasetę**.

Kai naudojate rankinio tiekimo dėklą

1 Įdėkite popierių.

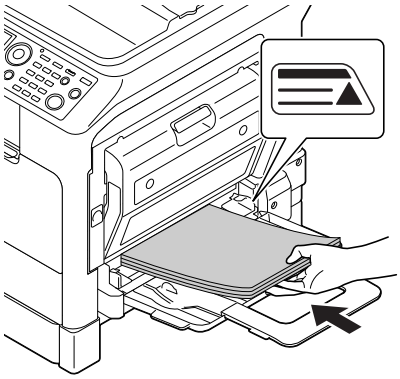

➔ Kai popierius įdėtas į **rankinio tiekimo dėklą**, **valdymo skyde** atsiranda langas, skirtas popieriui nurodyti. Pereikite prie 2 veiksmo, kad sukonfigūruotumėte tinkinto formato popieriaus nustatymus.

2 Konfigūruokite tinkinto formato popieriaus nustatymus.

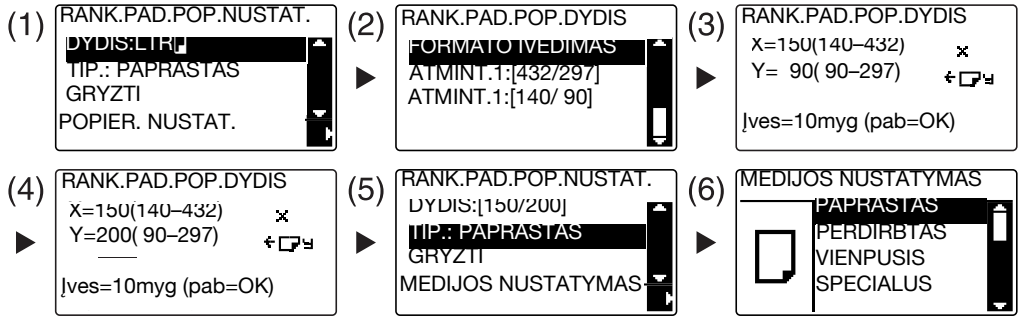

➔ Klavišais ▲▼ pasirinkite [DYDIS], tada paspauskite ▶. (1)

➔ Klavišais ▲▼ pasirinkite tinkamą nustatymą, tada paspauskite **OK**. (2)(6)

➔ **Klaviatūra** nurodykite popieriaus formatą, tada paspauskite **OK**. (3)(4)

➔ Klavišais ▲▼ pasirinkite [TIP.], tada paspauskite ▶. (5)

➔ Paspauskite **Atgal**, kad grįžtumėte į ankstesnį ekraną.

➔ Jei nesate tikri dėl tinkinto formato popieriaus dydžio, naudodamiesi **originalo skale** išmatuokite ilgį (X) ir plotį (Y).

3 Pasirinkite spausdintuvą ir atidarykite [Pirmenybė] (arba [Ypatybės]).

➔ Kai įdėto popieriaus formatas nėra registruotas, pasirinkite [Kliento nustatymai] ir registruokite popieriaus formatą, nurodytą pagrindiniame įrenginyje.

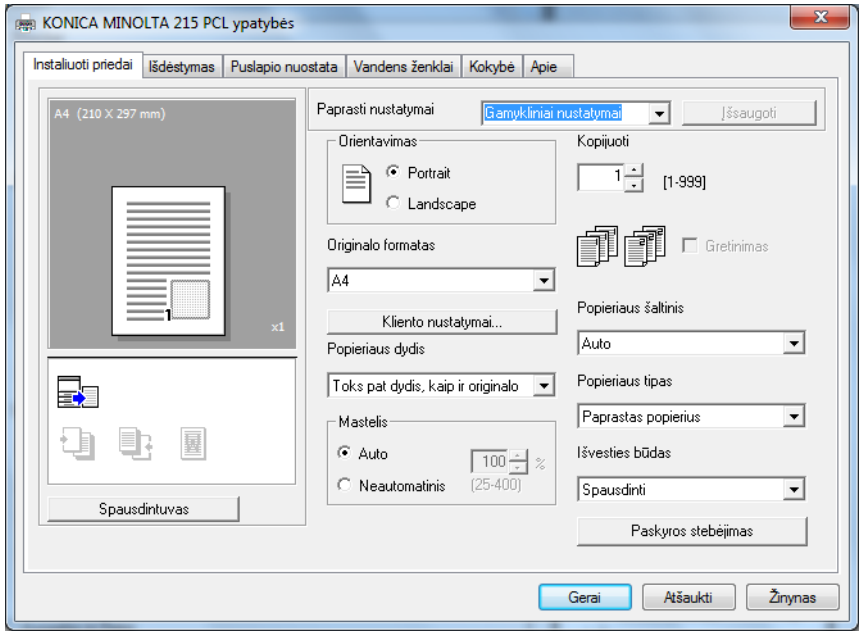

➔ Spustelėkite [Naujas].

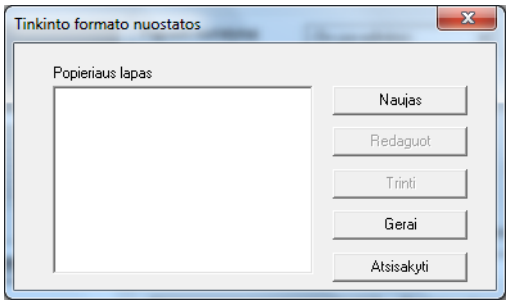

➔ Įveskite pavadinimą laukelyje [Pavad.] ir matmenis laukelyje [Matmenys], tada spustelėkite [Gerai]. Pasirinkite registruotą popieriaus formatą, tada spustelėkite [Gerai].

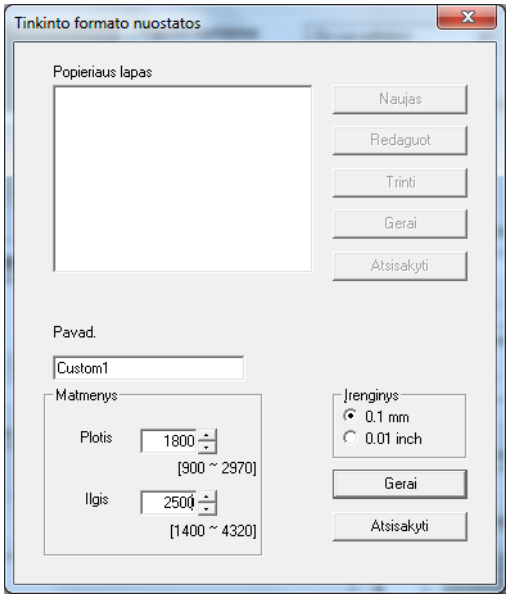

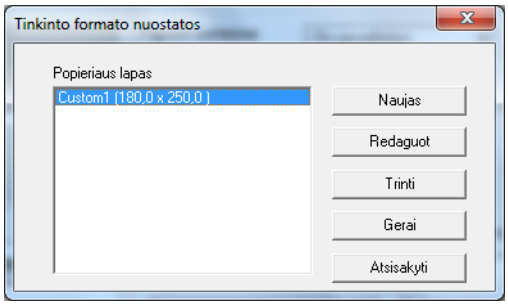

➔ Laukelyje [Originalo formatas] pasirinkite registruotą tinkinto formato popierių.
➔ Laukelyje [Popieriaus šaltinis] pasirinkite [Rankinis padavimas].

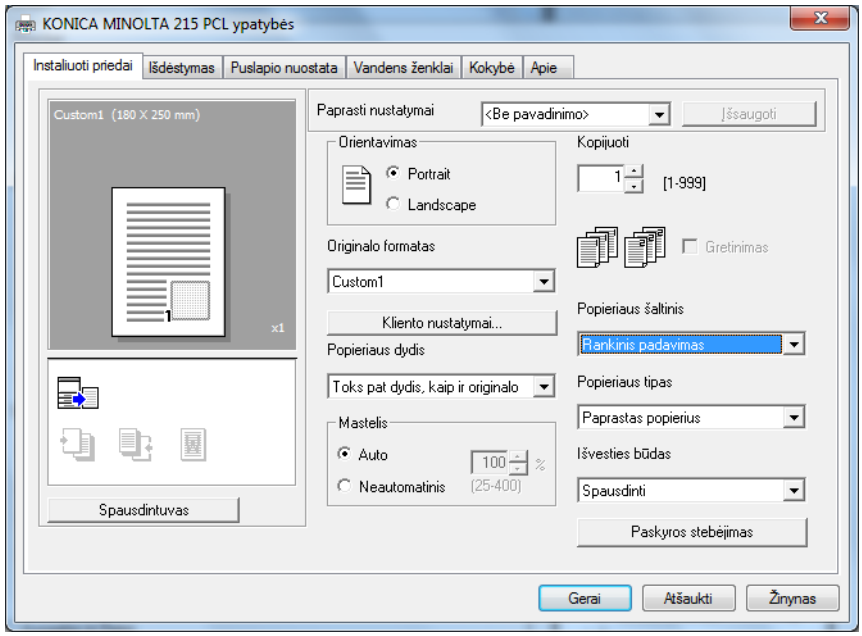

➔ Patikrinkite, ar [Popieriaus dydis] yra nustatytas toks pat, kaip ir spausdinamų duomenų popieriaus nustatymas.

4 Paspauskite [Gerai].

Kai naudojate 1 kasetę

1 Įdėkite popierių.

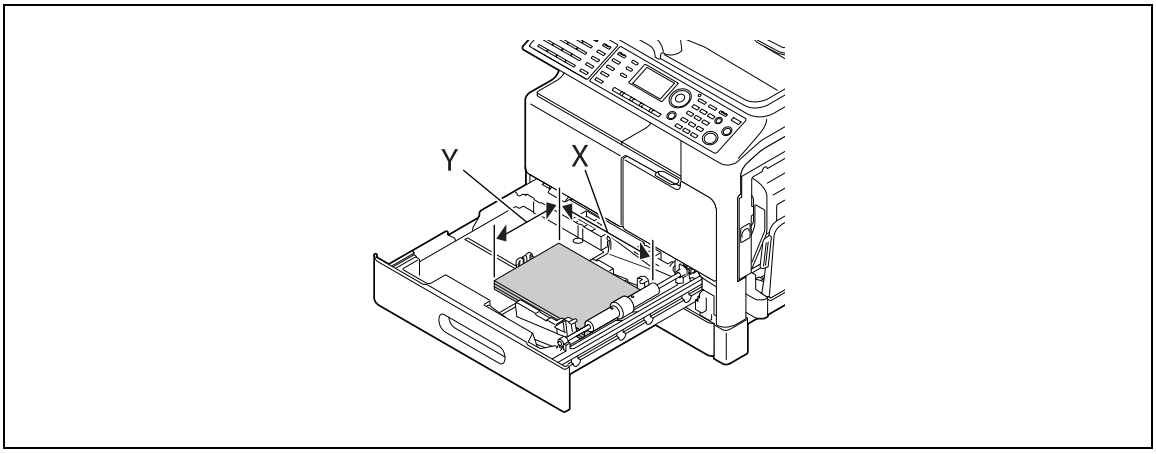

➔ Jei nesate tikri dėl tinkinto formato popieriaus dydžio, naudodamiesi **originalo skale** išmatuokite ilgį (X) ir plotį (Y).

2 Konfigūruokite tinkinto formato popieriaus nustatymus.

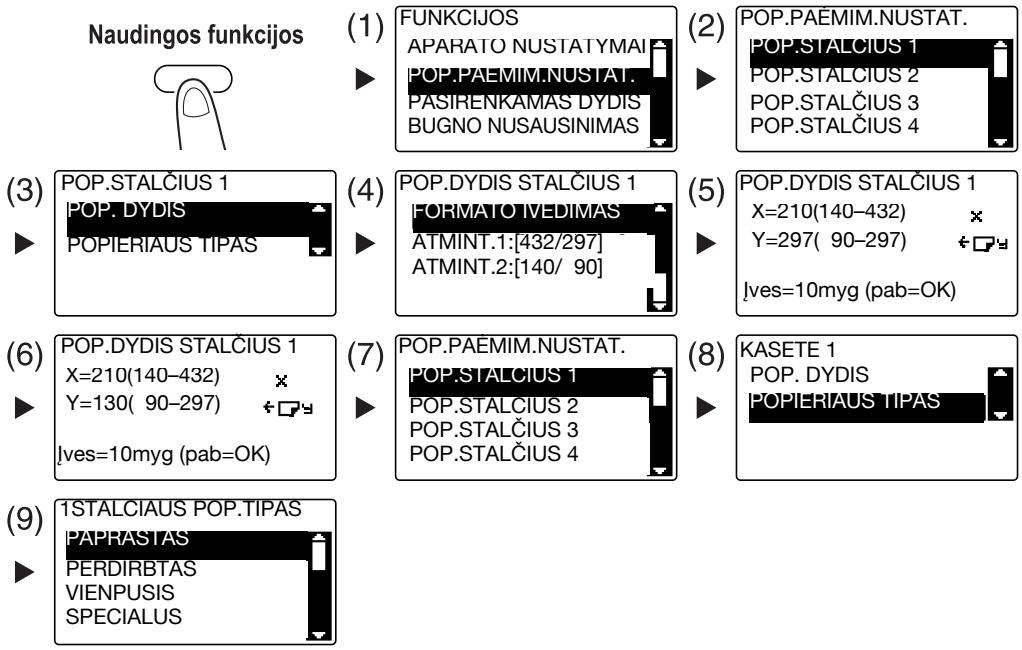

➔ Klavišais ▲▼ pasirinkite tinkamą nustatymą, tada paspauskite **OK**. (1)(2)(3)(4)(7)(8)(9)

➔ **Klaviatūra** nurodykite popieriaus formatą, tada paspauskite **OK**. (5)(6)

➔ Jei nesate tikri dėl tinkinto formato popieriaus dydžio, naudodamiesi **originalo skale** išmatuokite ilgį (X) ir plotį (Y).

3 Pasirinkite spausdintuvą ir atidarykite [Pirmenybė] (arba [Ypatybės]).

➔ Kai įdėto popieriaus formatas nėra registruotas, pasirinkite [Kliento nustatymai] ir registruokite popieriaus formatą, nurodytą pagrindiniame įrenginyje.

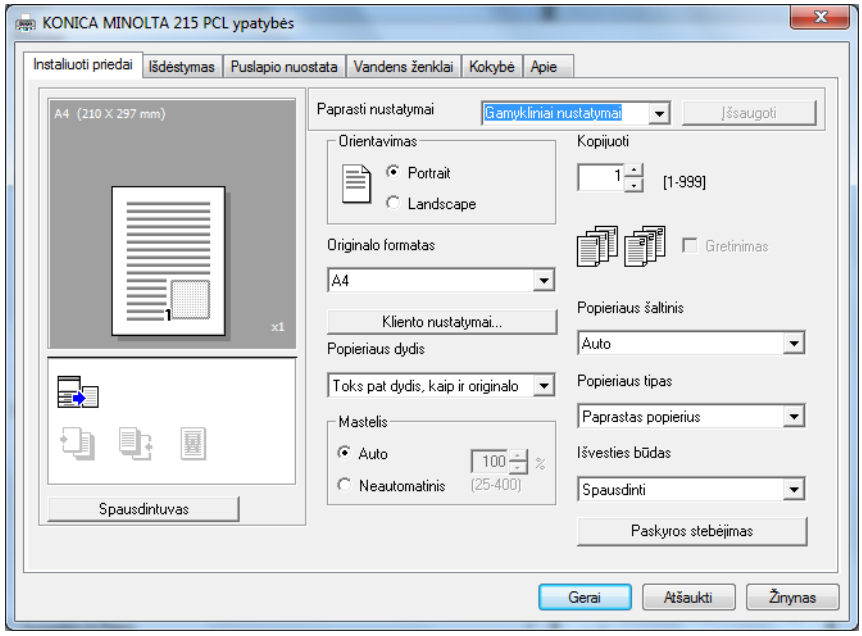

➔ Spustelėkite [Naujas].

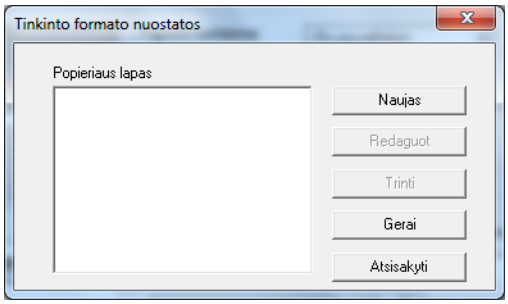

➔ Įveskite pavadinimą laukelyje [Pavad.] ir matmenis laukelyje [Matmenys], tada spustelėkite [Gerai]. Pasirinkite registruotą popieriaus formatą, tada spustelėkite [Gerai].

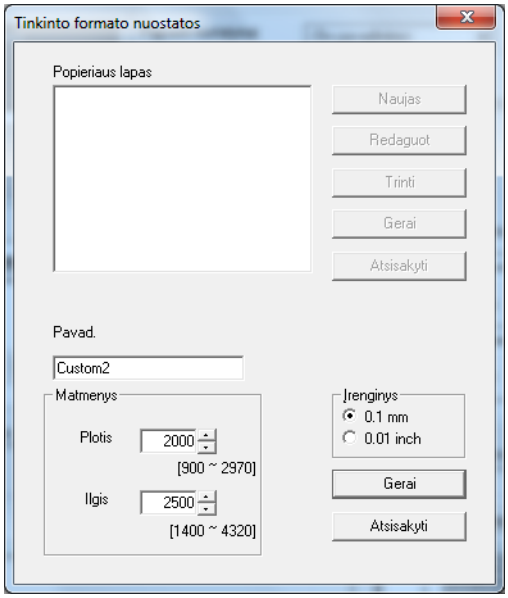

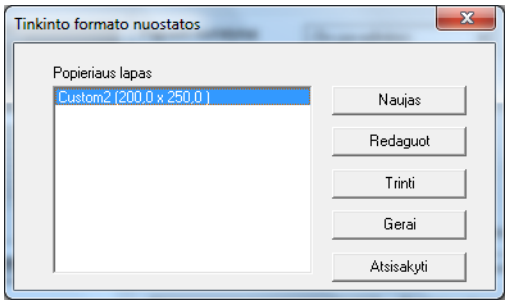

➔ Laukelyje [Originalo formatas] pasirinkite registruotą tinkinto formato popierių.
➔ Laukelyje [Popieriaus šaltinis] pasirinkite [Kasetę 1].

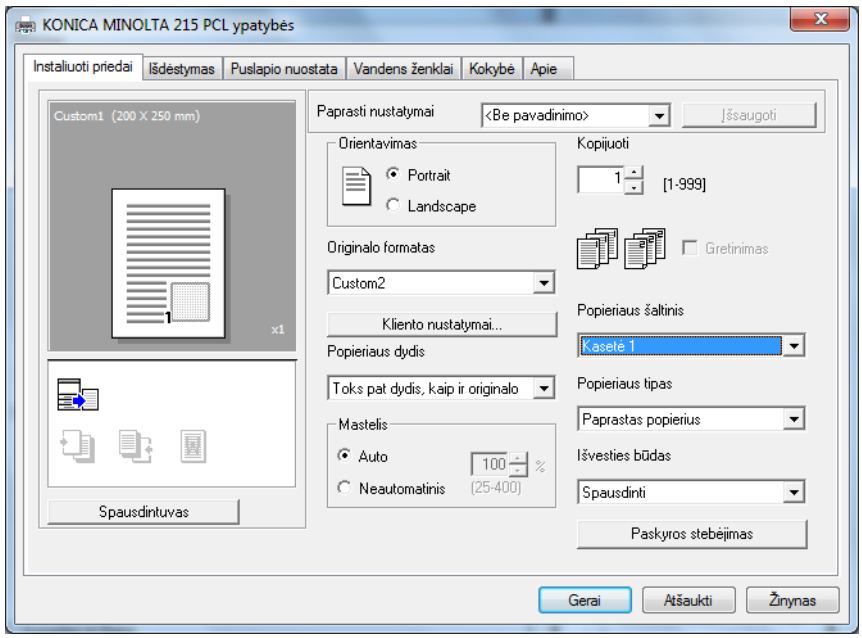

➔ Patikrinkite, ar [Popieriaus dydis] yra nustatytas toks pat, kaip ir spausdinamų duomenų popieriaus nustatymas.

4 Spustelėkite [Gerai].

5.6 Spausdinimas ant vokų

Norint spausdinti ant vokų, reikia nurodyti popieriaus formatą ir tipą **Valdymo skyde** ir pasirinkti voko formatą spausdinamuose duomenyse arba spausdintuvo tvarkyklėje.

Kai naudojate Rankinio tiekimo dėklą

1 Įdėkite vokus.

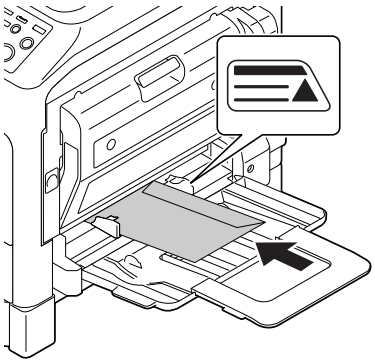

➔ Vokus dėkite taip, kad atlankas būtų viršuje.
➔ Gali būti įdėta iki 10 vokų.
➔ Kai popierius įdėtas į **rankinio tiekimo dėklą**, **Valdymo skyde** atsiranda langas, skirtas popieriui nurodyti. Pereikite prie 2 veiksmo, norėdami konfigūruoti nustatymus vokams.

2 Konfigūruokite vokų nustatymus.

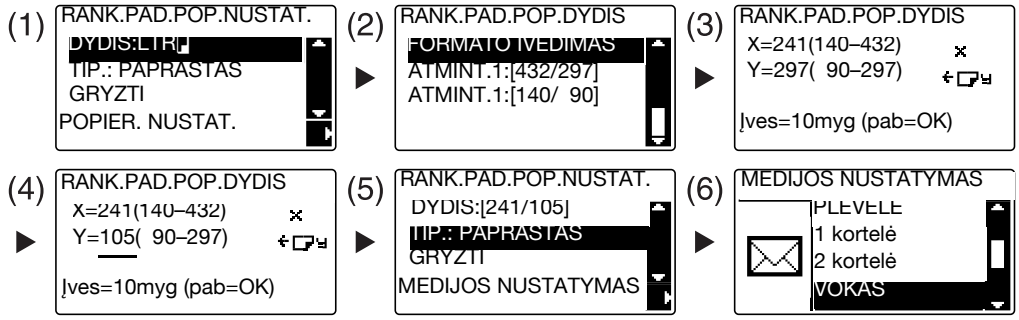

➔ Klavišais ▲▼ pasirinkite [DYDIS], tada paspauskite ▶. (1)
➔ Klavišais ▲▼ pasirinkite tinkamą nustatymą, tada paspauskite **OK**. (2)
➔ **Klaviatūra** nurodykite popieriaus formatą, tada paspauskite **OK**. (3)(4)
➔ Klavišais ▲▼ pasirinkite [TIP.], tada pasirinkite ▶. (5)
➔ Pasirinkite [VOKAS]. (6)
➔ Paspauskite **Atgal**, kad grįžtumėte į ankstesnį ekraną.
➔ Jei nesate tikri dėl vokų dydžių, naudodamiesi **originalo skale**, išmatuokite ilgį (X) ir plotį (Y).

3 Pasirinkite spausdintuvą ir atidarykite [Pirmenybė] (arba [Ypatybės]).

➔ Vokų formatai, registruoti spausdintuvo tvarkyklėje: [Env.Com10], [Env.C6 3/4], [Env.C6] ir [Env.DL].

➔ Laukelyje [Originalo formatas] pasirinkite voko formatą.

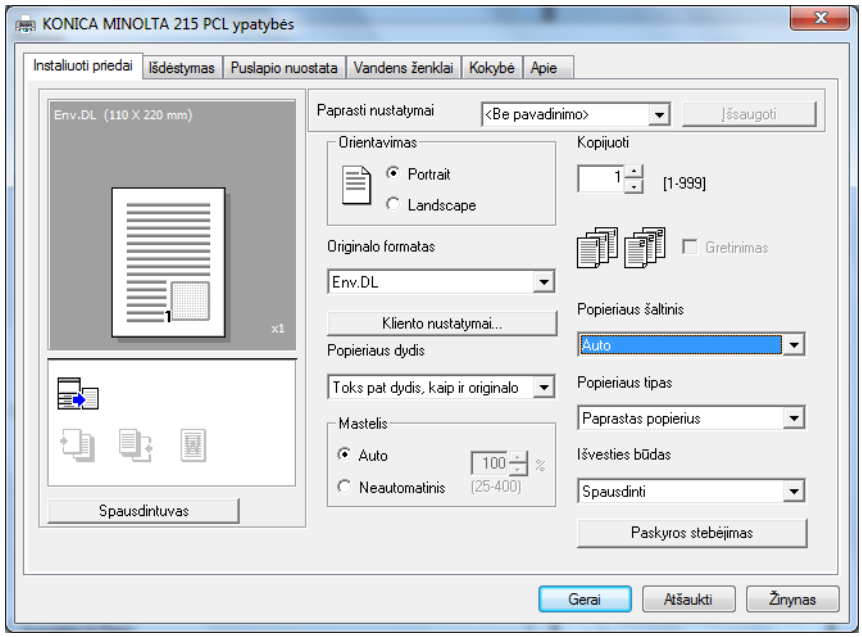

➔ Laukelyje [Popieriaus šaltinis] pasirinkite [Rankinis padavimas].

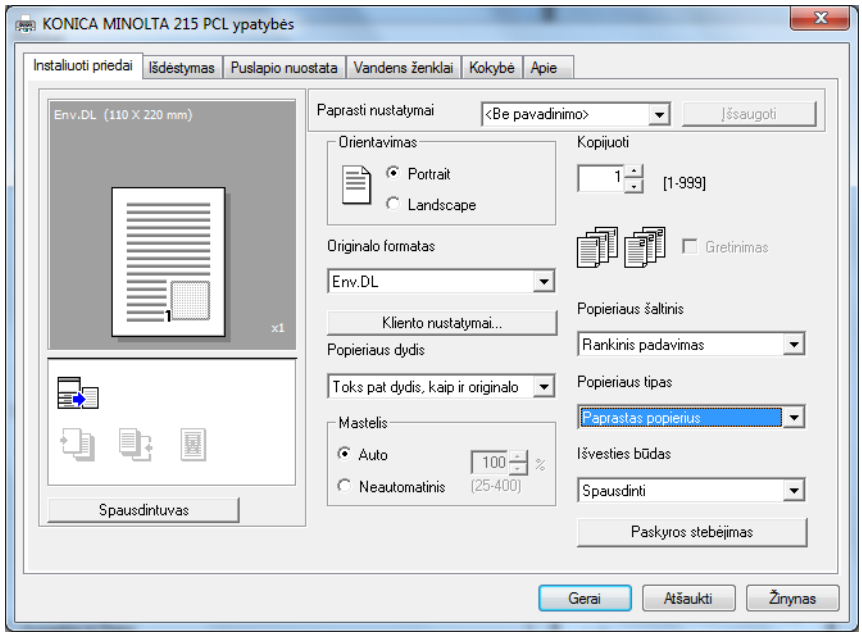

➔ Laukelyje [Popieriaus tipas] pasirinkite [Voko popierius].

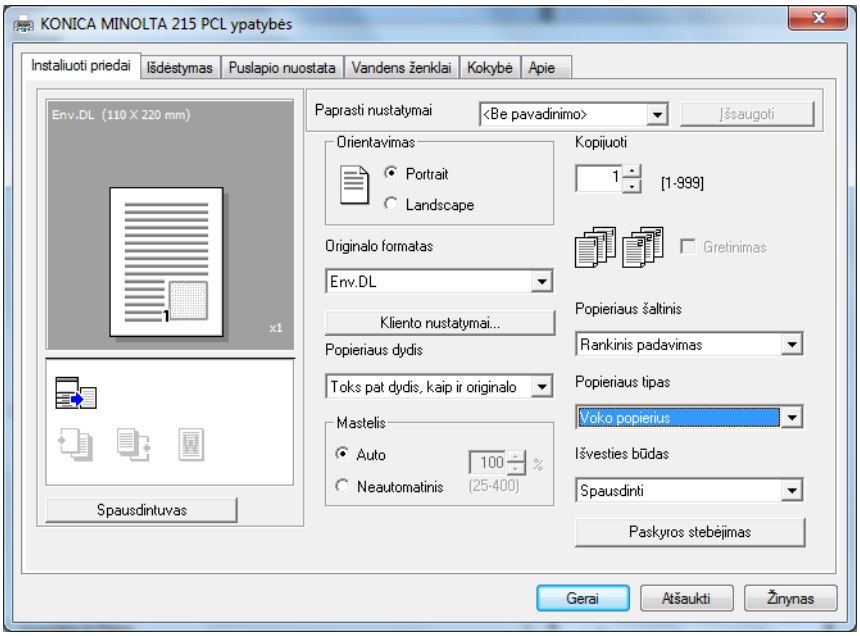

➔ Patikrinkite, ar [Popieriaus dydis] yra nustatytas toks pat, kaip ir spausdinamų duomenų popieriaus nustatymas.

4 Spustelėkite [Gerai].

Kai naudojate Kasetę 1

1 Įdėkite vokus.

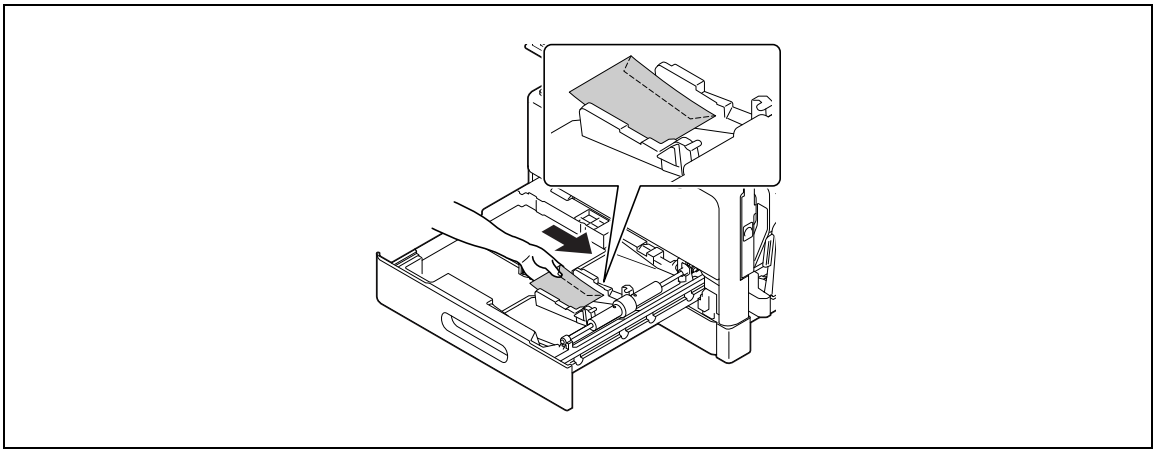

➔ Padėkite juos ta puse, ant kurios norite spausdinti, nukreipta aukštyn.
➔ Gali būti įdėta iki 10 vokų.

2 Konfigūruokite vokų nustatymus.

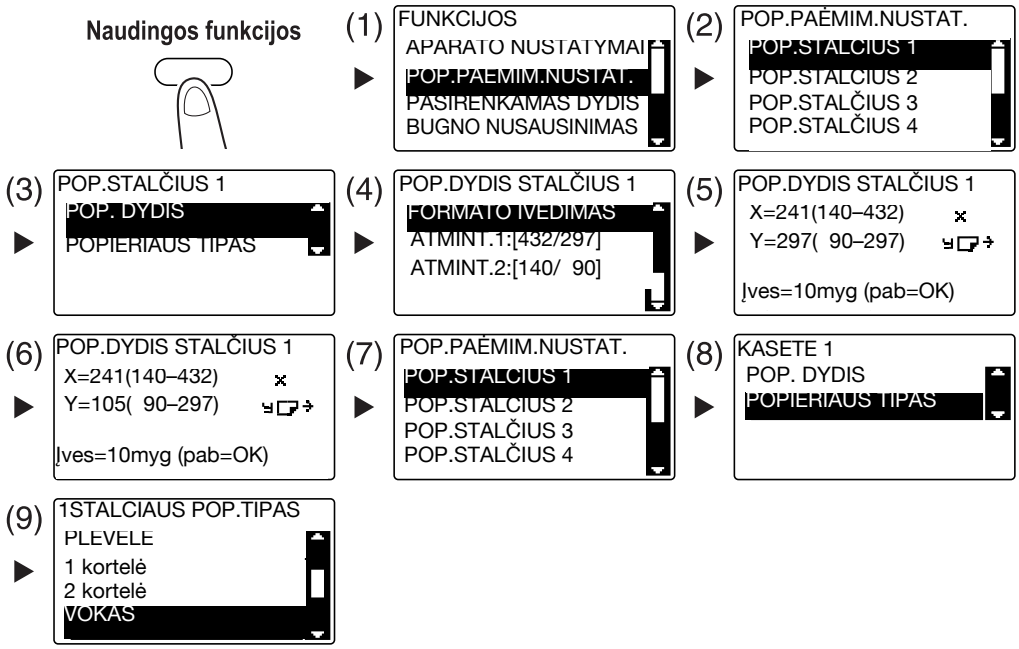

➔ Klavišais ▲▼ pasirinkite tinkamą nustatymą, tada paspauskite **OK**. (1)(2)(3)(4)(7)(8)(9)
➔ **Klaviatūra** nurodykite popieriaus formatą, tada paspauskite **OK**. (5)(6)

➔ Jei nesate tikri dėl vokų dydžių, naudodamiesi **originalo skale**, išmatuokite ilgį (X) ir plotį (Y).

3 Pasirinkite spausdintuvą ir atidarykite [Pirmenybė] (arba [Ypatybės]).

➔ Vokų formatai, registruoti spausdintuvo tvarkyklėje: [Env.Com10], [Env.C6 3/4], [Env.C6] ir [Env.DL].

➔ Laukelyje [Originalo formatas] pasirinkite voko formatą.

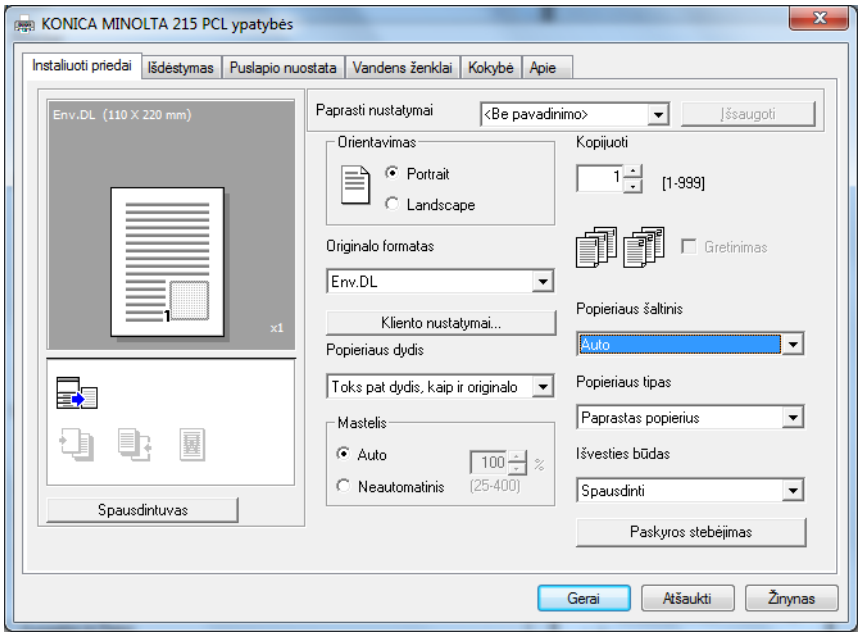

➔ Laukelyje [Popieriaus šaltinis] pasirinkite [Kasetę 1].

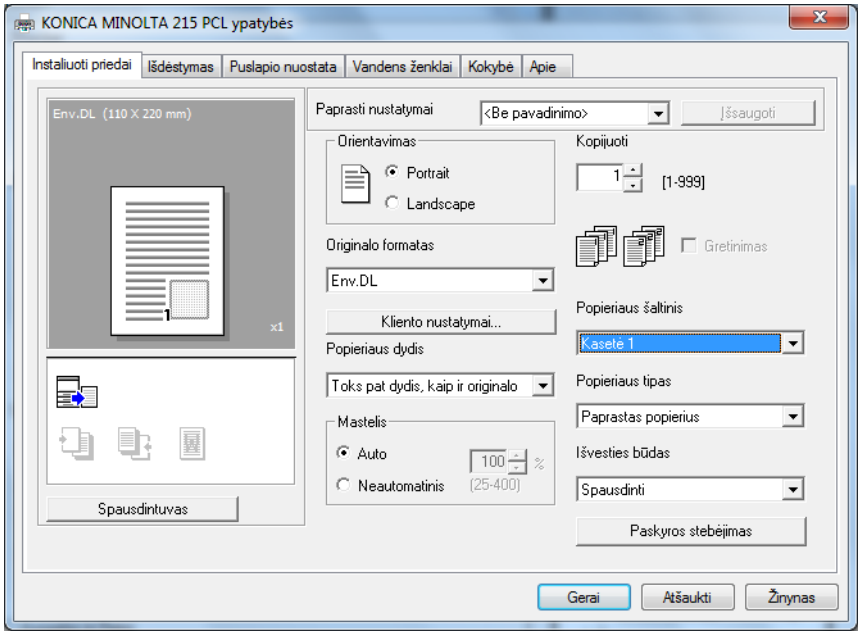

➔ Laukelyje [Popieriaus tipas] pasirinkite [Voko popierius].

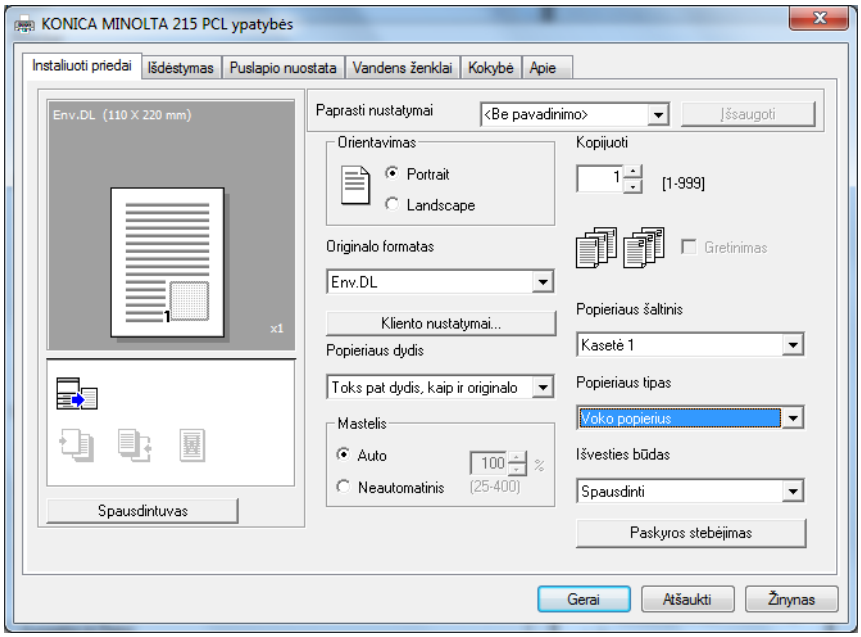

➔ Patikrinkite, ar [Popieriaus dydis] yra nustatytas toks pat, kaip ir spausdinamų duomenų popieriaus nustatymas.

4 Spustelėkite [Gerai].

6 Naudojamas kaip skeneris

6 Naudojamas kaip skeneris

6.1 Nuskenuotų duomenų siuntimas

Nuskenuotus duomenis galima siųsti el. paštu arba į FTP ar SMB serverius.

Norint siųsti nuskenuotus duomenis, reikalingas **išplėstinis valdymo skydas MK-749** su **tinklo plokšte NC-504** arba **vaizdo valdikliu IC-209**.

Siuntimas el. paštu

Toliau aprašoma nuskenuotų duomenų siuntimo el. paštu procedūra.

1 Paspauskite **Skeneris**.

2 Įdėkite originalą.

➔ Jei reikia išsamios informacijos, kaip įdėti originalą, žiūrėkite 2-11 psl.

3 Nurodykite raiškos reikšmę.

➔ Klavišais ▲▼ pasirinkite tinkamą nustatymą, tada paspauskite **OK**.
➔ Pasirinkite [150×150dpi], [300×300dpi] arba [600×600dpi].
➔ Kai spalvų nustatymas pasirinktas [Spalva] arba [Pilka], parinktis [600×600dpi] nerodoma.

4 Nurodykite spalvų reikšmę.

➔ Klavišais ▲▼ pasirinkite tinkamą nustatymą, tada paspauskite **OK**.
➔ Pasirinkite [JD], [PILKA] arba [SPALVA].
➔ Jeigu pasirenkama [JD], kai [Vaizdo formatas] nustatytas [JPEG], automatiškai pasirenkama [PDF].

5 Nurodykite vaizdo kokybę.

➔ Klavišais ▲▼ pasirinkite tinkamą nustatymą, tada paspauskite **OK**.
➔ Pasirinkite [TEKSTAS/FOTO], [TEKSTAS] arba [FOTO].

6 **Klaviatūra** įveskite el. pašto adresą, tada paspauskite **Startas**.
➔ Gali būti nurodyta tema, CC adresas, failo formatas ir suglaudinimo kodavimo metodas.
➔ Pasirenkant paskirties vietą gali būti naudojamas rinkimas vienu paspaudimu.
➔ Pasirenkant paskirties vietą gali būti naudojamas greitasis rinkimas.
➔ Pasirenkant paskirties vietą gali būti naudojama telefonų knyga.
➔ Norėdami nutraukti procedūrą, paspauskite **Išvalyti/Stop**, tada pasirinkite [TAIP] ekrano lange. Apie tai skaitykite 6-10 psl.
➔ Jei reikia išsamios informacijos apie kiekvieną nustatymą, žiūrėkite 5 skyrių [Naudojimo instrukcijos – Skenavimas].
➔ Padėję originalą ant **originalo stiklo**, pereikite prie 7 veiksmo.

7 Klavišais ▲▼ pasirinkite [AUTO ATPAŽINIMAS] arba [RANKINIS], tada paspauskite **OK**.
➔ Kai pasirenkate [RANKINIS], galite nurodykite skenavimo dydį.

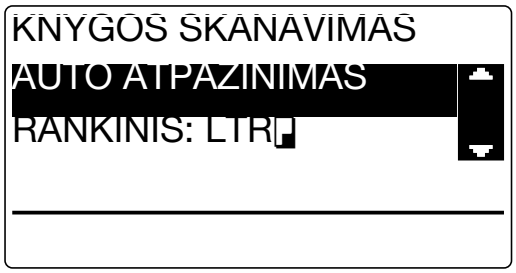

8 Kad prasidėtų skenavimas, paspauskite **OK**.

9 Kai nepertraukiamai skenuojate originalą, įdėkite kitą originalą, tada paspauskite **OK**.

10 Kai visų originalų skenavimas bus baigtas, paspauskite **Startas**.
➔ Norėdami nutraukti procedūrą, paspauskite **Išvalyti/Stop** ir pasirinkite [TAIP] ekrano lange. Apie tai skaitykite 6-10 psl.

Nuskenuotų duomenų siuntimas į FTP/SMB serverį

Toliau aprašoma neskenuotų duomenų į FTP/SMB serverį procedūra.

1 Paspauskite **Skeneris**.

2 Įdėkite originalą.

➔ Jei reikia išsamios informacijos, kaip įdėti originalą, žiūrėkite 2-11 psl.

3 Nurodykite raiškos reikšmę.

➔ Klavišais ▲▼ pasirinkite tinkamą nustatymą, tada paspauskite **OK**.
➔ Pasirinkite [150×150dpi], [300×300dpi] arba [600×600dpi].
➔ Kai spalvų nustatymas pasirinktas [Spalva] arba [Pilka], parinktis [600×600dpi] nerodoma.

4 Nurodykite spalvų reikšmę.

➔ Klavišais ▲▼ pasirinkite tinkamą nustatymą, tada paspauskite **OK**.
➔ Pasirinkite [JD], [PILKA] arba [SPALVA].
➔ Jeigu pasirenkama [JD], kai [Vaizdo formatas] nustatytas [JPEG], automatiškai pasirenkama [PDF].

5 Nurodykite vaizdo kokybę.

➔ Klavišais ▲▼ pasirinkite tinkamą nustatymą, tada paspauskite **OK**.
➔ Pasirinkite [TEKSTAS/FOTO], [TEKSTAS] arba [FOTO].

6 Paspauskite **Greitas rinkimas**. **Klaviatūra** įveskite triženklį numerį, tada paspauskite **OK**.

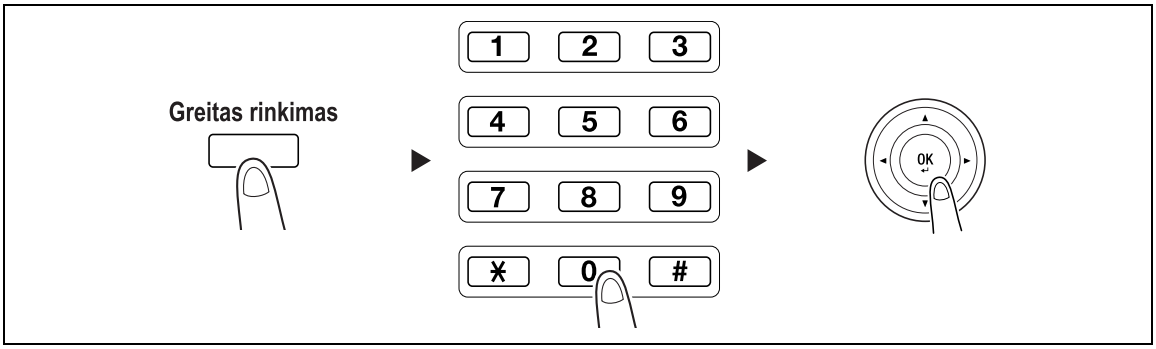

➔ Prieš siųsdami duomenis į serverį, registruokite FTP/SMB serverio adresą, naudodami skaičių tarp [251 ir 300] greitojo rinkimo klaviatūroje.

➔ Gali būti nurodytas failo formatas ir suglaudinimo kodavimo metodas. Jei reikia išsamios informacijos, žiūrėkite 6 skyrių [Naudojimo instrukcijos – Skenavimas].

7 Paspauskite **Startas**.

➔ Norėdami nutraukti procedūrą, paspauskite **Išvalyti/Stop**, tada pasirinkite [TAIP] ekrano lange. Apie tai skaitykite 6-10 psl.

➔ Padėję originalą ant **originalo stiklo**, pereikite prie 8 veiksmo.

8 Klavišais ▲▼ pasirinkite [AUTO ATPAŽINIMAS] arba [RANKINIS], tada paspauskite **OK**.

➔ Kai pasirenkate [RANKINIS], galite nurodykite skenavimo dydį.

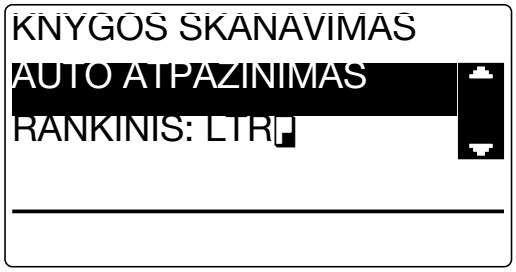

9 Kad prasidėtų skenavimas, paspauskite **OK**.

10 Kai nepertraukiamai skenuojate originalą, įdėkite kitą originalą, tada paspauskite **OK**.

11 Kai visų originalų skenavimas bus baigtas, paspauskite **Startas**.

➔ Norėdami nutraukti procedūrą, paspauskite **Išvalyti/Stop** ir pasirinkite [TAIP] ekrano lange. Apie tai skaitykite 6-10 psl.

6.2 Dažnai naudojamų paskirties vietų registravimas

Galite registruoti dažnai naudojamas paskirties vietas. Galite registruoti paskirties vietas rinkimo vienu paspaudimu, greitojo rinkimo, grupinio rinkimo ir užprogramuoto rinkimo atmintyse. Šiame skyriuje aprašoma, kaip registruoti rinkimo vienu paspaudimu ir greitojo rinkimo paskirties vietas.

Paskirties vietų registravimas rinkimo vienu paspaudimu atmintyje

Registruokite rinkimo vienu paspaudimu paskirties vietą; galite lengvai ir tiksliai nurodyti paskirties vietą įvesdami el. pašto adresą **klaviatūra**.

1 Paspauskite **Naudingos funkcijos** ir pasirinkite [RINKIMO REGISTR.].

➔ Klavišais ▲▼ pasirinkite jį, tada paspauskite **OK**.

2 Pasirinkite [VIEN.PASPAUD.RINK.].

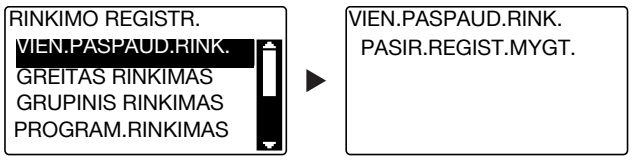

➔ Klavišais ▲▼ pasirinkite jį, tada paspauskite **OK**.

3 Paspauskite **Rinkimo vienu paspaudimu klavišas**, kad užregistruotumėte paskirties vietą.

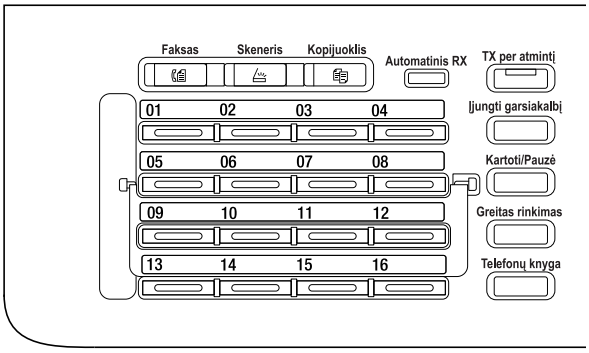

➔ Rinkimo vienu paspaudimu atmintyje galima užregistruoti iki 32 stočių.

➔ Kai LDAP nustatymas sukonfigūruotas, pasirinkite [RANKINIS NUSTAT.].

4 **Klaviatūra** įveskite paskirties vietos pavadinimą ir el. pašo adresą, tada paspauskite **OK**.

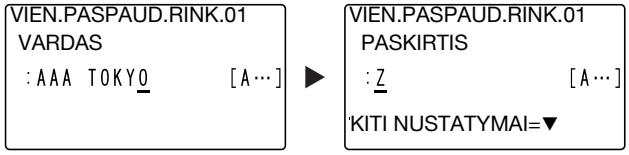

➔ Galite nurodyti siuntimo dydį, raišką ir kitus parametrus. Jei reikia išsamios informacijos, žiūrėkite 4 skyrių [Naudojimo instrukcijos – Skenavimas].

Paskirties vietos registravimas greitojo rinkimo atmintyje

Greituoju rinkimu registruokite paskirties vietą; galite lengvai ir tiksliai nurodyti paskirties vietą įvesdami el. pašto adresą **klaviatūra**.

1 Paspauskite **Naudingos funkcijos** ir pasirinkite [RINKIMO REGISTR.].

➔ Klavišais ▲▼ pasirinkite jį, tada paspauskite **OK**.

2 Pasirinkite [GREITAS RINKIMAS].

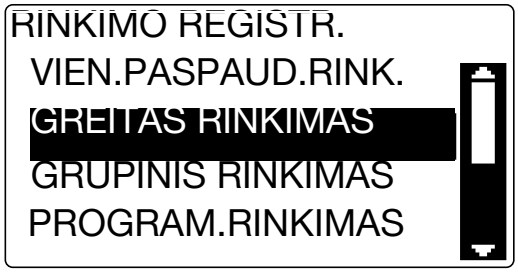

➔ Klavišais ▲▼ pasirinkite jį, tada paspauskite **OK**.

3 **Klaviatūra** įveskite norimą triženklį greitojo rinkimo numerį, tada paspauskite **OK**.

```
GREITAS RINKIMAS
 GREITAS RINKIMAS:001


 SPAUSK. TAIP MYGTUKA
```

➔ Greitojo rinkimo atmintyje galima registruoti iki 250 stočių (nuo 001 iki 250).
➔ Kai LDAP nustatymas sukonfigūruotas, pasirinkite [RANKINIS NUSTAT.].

4 **Klaviatūra** įveskite paskirties vietos pavadinimą ir el. pašo adresą, tada paspauskite **OK**.

```
GREITAS RINKIMAS 01
 VARDAS
  :AAA OSAKA        [A…]  ▶
```

```
GREITAS RINKIMAS 01
 PASKIRTIS
  :xxx01@xxx.xxx   [1…]
KITI NUSTATYMAI=▼
```

➔ Norėdami nurodyti siuntimo dydį, raišką arba kitus parametrus, žiūrėkite 4 skyrių [Naudojimo instrukcijos – Skenavimas].

6.3 Vykdomo siuntimo atšaukimas

Šiame skyriuje aprašoma siuntimo, kuris buvo pradėtas paspaudus **Startas**, sustabdymo procedūra .

1 Paspauskite **Išvalyti/Stop** vykstant siuntimui.

2 Klavišais ▲▼ pasirinkite [TAIP], tada paspauskite **OK**.

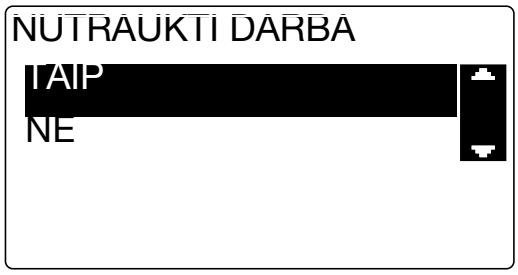

➔ Pasirinkus [NE] iš naujo paleidžiamas nuskenuotų duomenų siuntimas.
Atspausdinta siuntimo rezultato ataskaita.

6.4 Kaip naudoti skenavimą į USB

Šiame skyriuje aprašoma, kaip išsaugoti nuskenuotus duomenis USB atmintyje.

1 Įdėkite originalą.

➔ Jei reikia išsamios informacijos, kaip įdėti originalą, žiūrėkite 2-11 psl.

2 Kai USB atminties įrenginys yra prijungtas prie šio aparato, aparato režimas pasikeičia į skenavimo režimą ir rodoma [KUR: Nuskait. i USB atm.].

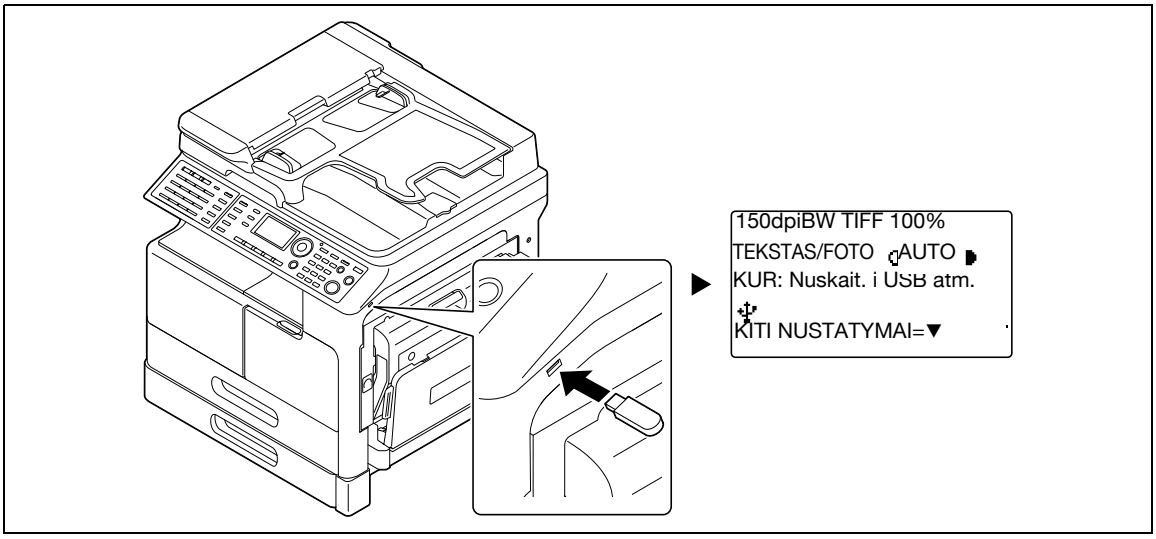

➔ Gali būti nurodytas failo formatas ir suglaudinimo kodavimo metodas. Jei reikia išsamios informacijos, žiūrėkite 7 skyrių [Naudojimo instrukcijos – Skenavimas].

3 Nurodykite raiškos reikšmę.

➔ Klavišais ▲▼ pasirinkite tinkamą nustatymą, tada paspauskite **OK**.

➔ Pasirinkite [150×150dpi], [300×300dpi] arba [600×600dpi].

➔ Kai spalvų nustatymas pasirinktas [Spalva] arba [Pilka], parinktis [600×600dpi] nerodoma.

4 Nurodykite spalvų reikšmę.

➔ Klavišais ▲▼ pasirinkite tinkamą nustatymą, tada paspauskite **OK**.

➔ Pasirinkite [JD], [PILKA] arba [SPALVA].

➔ Jeigu pasirenkama [JD], kai [Vaizdo formatas] nustatytas [JPEG], automatiškai pasirenkama [PDF].

5 Nurodykite vaizdo kokybę.

➔ Klavišais ▲▼ pasirinkite tinkamą nustatymą, tada paspauskite **OK**.

➔ Pasirinkite [TEKSTAS/FOTO], [TEKSTAS] arba [FOTO].

6 Paspauskite **Startas**.

Nuskenuotas originalas yra išsaugotas USB atmintyje.

➔ Padėję originalą ant **originalo stiklo**, pereikite prie 7 veiksmo.

7 Klavišais ▲▼ pasirinkite [AUTO ATPAŽINIMAS] arba [RANKINIS], tada paspauskite **OK**.

➔ Kai pasirenkate [RANKINIS], galite nurodykite skenavimo dydį.

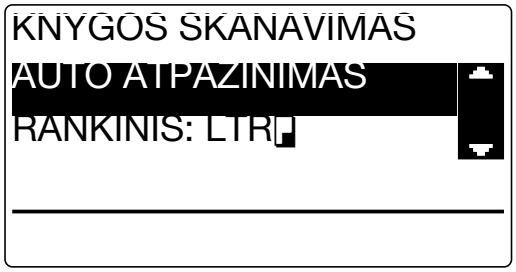

8 Kad prasidėtų skenavimas, paspauskite **OK**.

9 Kai nepertraukiamai skenuojate originalą, įdėkite kitą originalą, tada paspauskite **OK**.

10 Kai visų originalų skenavimas bus baigtas, paspauskite **Startas**.

➔ Norėdami nutraukti procedūrą, paspauskite **Išvalyti/Stop**, tada pasirinkite [TAIP] ekrano lange. Apie tai skaitykite 6-10 psl.

6.5 Skenavimas naudojant TWAIN tvarkyklę

Įdiegę TWAIN tvarkyklę kompiuteryje, galėsite šiuo aparatu skenuoti originalus kaip duomenis ir importuoti į kompiuterį.

"Traukimo nuskaitymas" metodu skenavimas pradedamas iš kompiuterio ekrano, o "Stūmimo nuskaitymas" metodu skenavimas pradedamas paspaudus šio aparato mygtuką **START** (Pradėti).

Skenavimo metodas skiriasi atsižvelgiant į naudojamą programą.

1 Įdėkite originalą.

➔ Jei reikia išsamios informacijos, kaip įdėti originalą, žiūrėkite 2-11 psl.

2 Kompiuteryje paleiskite vaizdo apdorojimo taikomąją programą.

3 Konfigūruokite skenavimo nustatymus.

➔ Laukelyje [Dokumento formatas] nurodykite skenuojamo originalo formatą.
Jeigu skenuojamas vaizdas yra didesnis nei nurodytas originalo formatas, sritys, neatitinkančios nurodyto dydžio, bus panaikintos.

➔ Laukelyje [Nuskaitymo veiksena] nurodykite originalo vaizdo kokybę.
Įjungus [Nuskaitymo veiksena] rodomos piktogramos. Paspauskite šias piktogramas norėdami nurodyti spalvų ryškumą ir kontrastingumą.

➔ Laukelyje [Raiška] nurodykite raišką.
Jei [Nuskaitymo veiksena] yra nustatyta [Spalvotai] arba [Pustoniai J/B], parinktis [600dpix600dpi] nerodoma.

➔ Laukelyje [Skanavimo tipas] nurodykite skenavimo metodą.

➔ Laukelyje [Dvipusis skenavimas] įjunkite arba išjunkite dvipusio skenavimo funkciją.
[Dvipusis skenavimas] rodomas įdiegus atskirai įsigyjamą ADF.

➔ Spustelėkite [Test. skenavimas], kad būtų rodomas nuskenuotas originalas testinio skenavimo lange.

4 Nuskenuokite originalą.

➔ Norėdami vykdyti traukimo nuskaitymą, spustelėkite [Skeneris]. Skenavimas prasideda.

➔ Norėdami vykdyti stūmimo nuskaitymą, paspauskite [Skeneris], tada paspauskite **Startas valdymo skyde**. Skenavimas prasideda.

6.6 Skenavimas naudojant WIA tvarkyklę

Skenuoti galima naudojant programą, kuri palaiko WIA.

Skenavimo metodas skiriasi atsižvelgiant į naudojamą programą.

1 Įdėkite originalą.

➔ Jei reikia išsamios informacijos, kaip įdėti originalą, žiūrėkite 2-11 psl.

2 Kompiuteryje paleiskite vaizdo apdorojimo taikomąją programą.

3 Konfigūruokite skenavimo nustatymus.

➔ Išsamesnės informacijos apie nustatymus ieškokite [Naudojimo instrukcijos – Skenavimas].

4 Spustelėkite [Skeneris].

Skenavimas prasideda.

7 Gedimų šalinimas

7 Gedimų šalinimas

Šiame skyriuje aprašomi tipinių problemų sprendimo veiksmai.

Jei problemos nepavyksta išspręsti atlikus nurodytus veiksmus, kreipkitės į techninės priežiūros atstovą.

Maitinimas neįjungiamas

Patikrinkite:

- Patikrinkite, ar šio aparato maitinimo laidas tinkamai įkištas į elektros lizdą. Be to, patikrinkite, ar nesuveikęs grandinės pertraukiklis.
- Patikrinkite, ar maitinimo jungiklis įjungtas.

Patarimai
Jeigu maitinimas vis dar neįjungiamas patikrinus, kreipkitės į savo techninės priežiūros tarnybos atstovą.

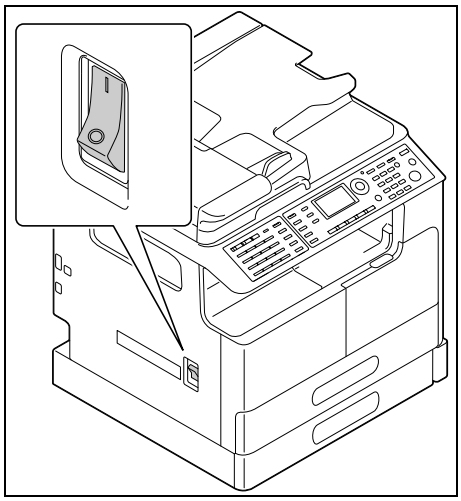

Pasirodė pranešimas, raginantis pakeisti eksploatacines medžiagas

Kai eksploatacinės medžiagos lieka nedaug, pasirodo pranešimas, informuojantis, kada reikia ją pakeisti.

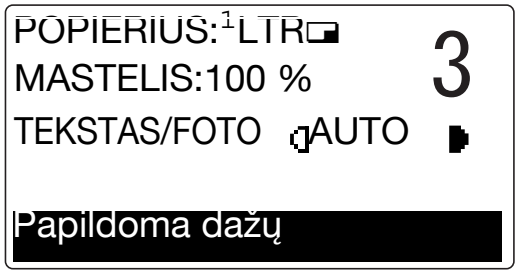

Pranešimas, raginantis pakeisti, reiškia, kad eksploatacinės medžiagos beveik pasibaigė. Pasirodžius pranešimui galite padaryti keletą kopijų. Tačiau rekomenduojame pasirūpinti eksploatacinėmis medžiagomis iš anksto.

Patarimai
Jeigu pakeitus pranešimas vis dar rodomas, kreipkitės į savo techninės priežiūros tarnybos atstovą.

Pranešimas apie užstrigusį popierių nedingsta

Gali būti, kad popierius užstrigo kitoje **ekrano** vietoje, negu nurodyta.

Patikrinkite kitas vietas, nei nurodyta **ekrane**.

- Patikrinkite, gal popieriaus lapas nebuvo pašalintas iš kitos, gilesnės, vietos, nei nurodyta **ekrane**. Jeigu sunku pašalinti užstrigusį popierių, nesistenkite to daryti jėga. Kreipkitės į techninės priežiūros atstovą.
- Gal durelės nėra tinkamai uždarytos. Atidarykite ir vėl uždarykite dureles **ekrane** nurodytoje vietoje. Tai padarius, pranešimas gali dingti.

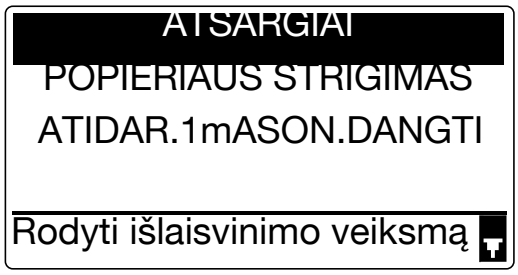

Patarimai
Jeigu pranešimas apie užstrigusį popierių išlieka patikrinus, kreipkitės į savo techninės priežiūros tarnybos atstovą.

Atsirado klaidos pranešimas

Jeigu problemos negali išspręsti klientas, atsiranda pranešimas [APARATO GEDIMAS KVIES.SERVISA(C####)].

Techninės priežiūros tarnybos kvietimo lange atsiranda klaidos kodas, kuris paprastai prasideda raide C.

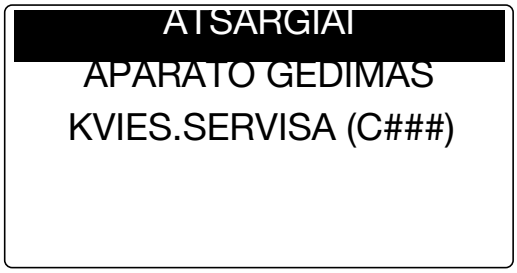

Jeigu šis pranešimas atsiranda **ekrane**, išjunkite maitinimo jungiklį, palaukite apie 10 sekundžių ir dar kartą įjunkite maitinimo jungiklį.

Jeigu pranešimas teberodomas, patikrinkite klaidos kodą, rodomą **ekrane**, atjunkite maitinimo laidą nuo elektros lizdo ir kreipkitės į savo techninės priežiūros tarnybos atstovą.

8 Naudingos funkcijos

8 Naudingos funkcijos

Laukelyje "Naudingos funkcijos" galite nurodyti numatytąją reikšmę kiekvienai funkcijai, atitinkančiai jūsų sąlygas arba aplinką.

Norėdami pakeisti nustatymus, paspauskite **Naudingos funkcijos Valdymo skyde**.

Nr.	Pavad.	Apibūdinimas
1	[APARATO NUSTATYMAI]	Konfigūruokite šio aparato darbinės aplinkos nustatymus.
2	[POP.PAEMIM. NUSTAT.]	Nurodykite popieriaus, įdėto į **1 kasetę**, formatą ir tipą. Be to, galite nurodyti popieriaus, įdėto į **2 kasetę**–**5 kasetę**, dydžio vienetus ir popieriaus tipą.
3	[PASIRENKAMAS DYDIS]	Registruokite iki dviejų pasirenkamų dydžių.
4	[BUGNO NUSAUSINIMAS]	Atlieka būgno sausinimo operaciją, kad pašalintų kondensatą apie fotolaidininką ir nenukentėtų aparato funkcionalumas.
5	[ADMIN. VALDYMAS]	Norėdami valdyti kiekvieną paskyrą, konfigūruokite nuotolinio monitoriaus arba administratoriaus nustatymus.
6	[KOPIJ.NUSTAT.1]	Konfigūruokite numatytuosius nustatymus kiekvienam kopijavimo veiksmui.
7	[KOPIJ.NUSTAT.2]	
8	[RINKIMO REGISTR.]	Rinkimo vienu paspaudimu, greitojo rinkimo ir grupinio rinkimo atmintyje registruokite paskirties vietas.
9	[FAX REGISTRAVIMAS]	Konfigūruokite kiekvienos fakso funkcijos numatytuosius nustatymus.
10	[FAX TX OPERACIJOS]	Konfigūruokite siuntimo numatytuosius nustatymus.
11	[FAX RX OPERACIJOS]	Konfigūruokite priėmimo numatytuosius nustatymus.
12	[ATASKAITOS]	Konfigūruokite kiekvienos ataskaitos funkcijos numatytuosius nustatymus.
13	[SKANAVIMO NUSTAT.]	Konfigūruokite skenavimo funkcijos numatytuosius nustatymus.

Patarimai

- Kai kurių elementų negalima sukonfigūruoti, atsižvelgiant į tai, kuriame papildomame šio aparato įrenginyje jis įdiegtas. Jei pasirenkamas negalimas elementas, pasirodo klaidos pranešimas.
- Jei reikia išsamios informacijos, žiūrėkite atitinkamą naudojimo vadovą.

9 Rodyklė

9 Rodyklė

1 kasetė *2-13*
2 kasetė *2-14*
3 kasetė *2-14*
4 kasetė *2-14*
5 kasetė *2-14*

W

WIA tvarkyklė *6-14*

A

ADF *2-12*
Atminties režimas *2-6*
Atšaukti *2-7*
Automatinis dvipusis įtaisas AD-509 *2-22*
Automatinis RX indikatorius *2-8*

D

Dvipusis automatinis dokumentų tiektuvas DF-625 *2-22*
Dvipusis spausdinimas *5-6*
Dvipusė kopija *3-5*

E

Ekranas *2-6*
Eksploatacinių medžiagų keitimas *2-20*
Energijos taupymas *2-7*

F

Faksas *2-8*
Fakso ryšio rezultatai *4-6*
Fakso siuntimas *4-3*
Fakso siuntimo sustabdymas *4-11*
FAX Kit FK-510 *2-23*
Fiksuotas mastelis *3-4*
FTP/SMB TX *6-5*
Funkcijos *2-6*

G

Gedimų šalinimas *7-3*
Greitas rinkimas *2-8*
Greitojo rinkimo registravimas *4-8*, *6-8*

I

ID kopija *2-6*
Išplėstinis valdymo skydas MK-749 *2-23*
Išvalyti/Stop *2-7*

J

Jungtinis spausdinimas *5-7*

K

Kartoti/Pauzė *2-8*
Klaviatūra *2-7*
Kokybė *2-6*
Kombinuota kopija *3-6*
Komutacijos skydas *2-8*
Kopijavimo sustabdymas *3-9*
Kopijuoklis *2-8*, *3-3*

M

Maitinimo įjungimas/išjungimas *2-10*
Mastelis *2-6*, *2-9*

N

Naudingos funkcijos *2-6*, *8-3*
Nuoseklus transliavimas *4-5*
Nuskenuotų duomenų siuntimas *6-3*
Nuskenuotų duomenų siuntimo sustabdymas *6-10*

O

Originalo dangtis OC-512 *2-22*
Originalo nustatymas *2-11*
Originalo stiklas *2-11*
Originalų jungimas *2-7*

P

Pagrindinis įtaisas *2-22*
Papildomų parinkčių konfigūracija *2-22*
Paskirties nustatymai *4-12*
Patvirtinti *2-6*
PC-FAKSAS *4-13*
Popieriaus tiekimo įtaisas PF-507 *2-22*
Popieriaus įdėjimas *2-13*
Popierius *2-6*
Priėjimas *2-7*

R

Rankinio tiekimo dėklas *2-15*
Rankinis mastelio nustatymas *3-4*
Rinkimo vienu paspaudimu klavišas *2-8*
Rinkimo vienu paspaudimu registravimas *4-7*, *6-7*
Ryškumas *2-6*

S

Simbolių įvedimas *4-10*
Siuntimas el. paštu *6-3*
Skenavimas į USB *6-11*
Skeneris *2-8*
Spausdinimas pagal mastelį *5-5*
Spausdinimas tinkintu formatu *5-8*
Spausdinti *5-4*
Spausdintuvas *2-7*
Spausdintuvo indikatorius *2-7*
Stalas DK-706 *2-22*
Stalas DK-707 *2-23*
Stalas DK-708 *2-23*
Startas *2-7*

T

TWAIN tvarkyklė *6-13*
Telefonų knyga *2-8*
Tinkinto formato kopijos *3-7*
Tinklo plokštė NC-504 *2-23*
TX per atmintį *2-8*

U

Užstrigusio popieriaus šalinimas iš automatinio dvipusio įtaiso *2-19*
Užbaigimas *2-7*
Užstrigusio popieriaus pašalinimas *2-16*

V

Vaizdo valdiklis IC-209 *2-23*
Valdymo skydas *2-6*
Vienpusis/Dvipusis *2-7*
Vokas *3-8*, *5-15*

Ž

Įjungti garsiakalbį *2-8*
Įvairūs originalai *2-6*